EUFAB®
TRÄGT DEIN FAHRRAD

FAHRRADTRÄGER
UND ZUBEHÖR | MIT FAHRRADZUBEHÖR



Katalog 2026

INHALT

Seite		
		N Neuheit
	FAHRRADTRÄGER	
4-29	Fahrradträger für die Anhängerkupplung	N
30-31	Fahrradträger für die Deichsel	
	FAHRRADTRÄGER ZUBEHÖR	
32-40	Transportbox	N
	Abklapp-Adapter für Deichselträger	
	Aufbewahrungstaschen	
	Erweiterung 3. Fahrrad	
	Radstopper für breite Reifen bis 3,25 Zoll	
	Radschienen für breite Reifen bis 3,25 Zoll	
	Radschienen für breite Reifen bis 3,25 Zoll am Deichselträger	N
	Universal Auffahrschiene für Fahrradträger	N
42-46	Rahmenhalter	
	Schnellverschluss	
	Textilspanngurte	
47-49	Rückleuchten	
	Ersatz Lichtscheiben	
	Glas der Kennzeichenbeleuchtung	
	Kurzadapter	
50	Fahrradträger-Adapter für die Deichsel	
	Wandhalterungen für Fahrradträger	

EUFAB® TRÄGT DEIN FAHRRAD

EUFAB® ACCESSOIRES

Seite

FAHRRADZUBEHÖR

51-62 Multifunktions Kompressor
Mini Kompressor
Fahrradtransportschutz
Gepäckspanner
Fahrradschloss
10 tlg. Fahrrad Pflegeset
Fahrrad Montageständer
Fahrrad-Wandhalter
Fahrrad Deckenlift

62 Kfz-Kennzeichen

WERBEMITTEL

63-65 POS Video Display
Präsentationsbeispiel für Mischpalette
Präsentationsständer
RollUps

66-67 Technische Daten Fahrradträger

Legende



Max. Anzahl der zu transportierenden Fahrräder



E-Bike geeignet



Max. Last
(z.B. Nutz- & Traglast)



Eigengewicht


Abschließbar



Dokumente
(z.B. EG-BE, E-Zulassung)

PROBC**2**

komplett vormontiert,
erweiterbar auf ein drittes Fahrrad

2 | +1 | E-Bike | 60 kg Max. Nutzlast | ca. 17 Kg | | EG-BE

Mit Radstopper für breite Reifen bis
3,25 Zoll
82 mm

Erweiterbar auf ein drittes
Fahrrad
2+1





Strap-Rahmenhalter



Verstellbarer Kennzeichenhalter

Zusammenklappbar









EUFAB®
TRÄGT DEIN FAHRRAD

Anwendung	Zum Transportieren von Fahrrädern auf der Anhängerkupplung
Schnellverschluss	Ja
Abklappmechanismus	Ja, mit Fußpedal
Befestigung der Fahrräder	Abnehm- und abschließbare Strap-Rahmenhalter mit Ratsche, Spanngurte mit Ratsche
Abschließbare Rahmenhalter	Ja
Schienenart	Stabile Aluminiumschienen mit Kunststoffradhalterung
Schienenabstand	Ca. 23 cm
Radstand	Max. 135 cm
Max. Reifenbreite	Bis 3,25 Zoll / 82 mm
Beleuchtungsanschluss	13-poliger Stecker
Material	Aluminium / Kunststoff / Stahl
Erweiterung	Ja, auf ein drittes Fahrrad Art.-Nr. 11572 (Seite 36)
Abmessungen (BxHxT) *Zusammengeklappt*	Ca. 140 x 69 x 60 cm Ca. 30 x 71 x 60 cm

PROBC2

- Rahmenhalter speziell für empfindliche Rahmen
- Einfache und schnelle Montage mit Schnellverschluss-System
- Auch für Fahrräder mit Oversize und Y-Rahmen geeignet
- Passend für nahezu alle Anhängerkupplungstypen
- Geringerer Kraftstoffverbrauch im Vergleich zum Transport auf dem Dach
- Mit verstellbarem Kennzeichenhalter, auch für Österreich passend
- In nur 3 Schritten einsatzbereit

Zubehör

Erweiterung für ein weiteres Fahrrad Art.-Nr. 11572 (Seite 36)
Universal Auffahrschiene Art.-Nr. 11640 (Seite 40)
Aufbewahrungstasche Art.-Nr. 11633 (Seite 34)

E-Bike geeignet:
Max. Belastung der einzelnen Schiene: 30 kg

Art.-Nr. 11600 VE 1 EAN 4017681 11600 1

PROBC**2+**

komplett vormontiert,
erweiterbar auf ein drittes Fahrrad

2 | +1 | E-Bike | 60 kg Max. Nutzlast | ca. 18Kg | | EG-BE

Mit Radstopper für breite Reifen bis
3,25 Zoll
82 mm

Erweiterbar auf ein drittes
Fahrrad
2+1



Ideal für Wagen mit großer Heckklappen



Strap-Rahmenhalter



Verstellbarer Kennzeichenhalter

Zusammenklappbar









EUFAB®
TRÄGT DEIN FAHRRAD

Anwendung	Zum Transportieren von Fahrrädern auf der Anhängerkupplung. Geeignet für Fahrzeuge mit großen Kofferraumklappen, z. B. für VW T5, T6 und Vans, da der Träger einen größeren Abstand zum Fahrzeug aufweist.
Schnellverschluss	Ja
Abklappmechanismus	Ja, mit Fußpedal
Befestigung der Fahrräder	Abnehm- und abschließbare Strap-Rahmenhalter mit Ratsche, Spanngurte mit Ratsche
Abschließbare Rahmenhalter	Ja
Schienenart	Stabile Aluminiumschienen mit Kunststoffradhalterung
Schienenabstand	Ca. 23 cm
Radstand	Max. 135 cm
Max. Reifenbreit	Bis 3,25 Zoll / 82 mm
Beleuchtungsanschluss	13-poliger Stecker
Material	Aluminium / Kunststoff / Stahl
Erweiterung	Ja, auf ein drittes Fahrrad Art.-Nr. 11572 (Seite 36)
Abmessungen (BxHxT) *Zusammengeklappt*	Ca. 140 x 69 x 67 cm Ca. 30 x 71 x 67 cm

PROBC2+

- Rahmenhalter speziell für empfindliche Rahmen
- Einfache und schnelle Montage mit Schnellverschluss-System
- Auch für Fahrräder mit Oversize und Y-Rahmen geeignet
- Passend für nahezu alle Anhängerkupplungstypen
- Geringerer Kraftstoffverbrauch im Vergleich zum Transport auf dem Dach
- Mit verstellbarem Kennzeichenhalter, auch für Österreich passend
- In nur 3 Schritten einsatzbereit



Zubehör

Erweiterung für ein weiteres Fahrrad Art.-Nr. 11572 (Seite 36)
Universal Auffahrschiene Art.-Nr. 11640 (Seite 40)
Aufbewahrungstasche Art.-Nr. 11634 (Seite 34)

E-Bike geeignet:

Max. Belastung der einzelnen Schiene: 30 kg

Art.-Nr. 11601 VE 1 EAN 4017681 11601 8

PROBC**3**

komplett vormontiert,
erweiterbar auf ein viertes Fahrrad

3 | +1 | E-Bike | 60 kg Max. Nutzlast | ca. 22 Kg | | EG-BE

Mit Radstopper für breite Reifen bis
3,25 Zoll
82 mm

Erweiterbar auf ein viertes
Fahrrad
3+1





Strap-Rahmenhalter



Verstellbarer Kennzeichenhalter



Zusammenklappbar







EUFAB®
TRÄGT DEIN FAHRRAD

Anwendung	Zum Transportieren von Fahrrädern auf der Anhängerkupplung
Schnellverschluss	Ja
Abklappmechanismus	Ja, mit Fußpedal
Befestigung der Fahrräder	Abnehm- und abschließbare Strap-Rahmenhalter mit Ratsche, Spanngurte mit Ratsche
Abschließbare Rahmenhalter	Ja
Schienenart	Stabile Aluminiumschienen mit Kunststoffradhalterung
Schienenabstand	Ca. 23 cm
Radstand	Max. 135 cm
Max. Reifenbreite	Bis 3,25 Zoll / 82 mm
Beleuchtungsanschluss	13-poliger Stecker
Material	Aluminium / Kunststoff / Stahl
Erweiterung	Ja, auf ein viertes Fahrrad Art.-Nr. 11572 (Seite 36)
Abmessungen (BxHxT) *Zusammengeklappt*	Ca. 140 x 69 x 74 cm Ca. 30 x 71 x 74 cm

PROBC3

- Rahmenhalter speziell für empfindliche Rahmen
- Einfache und schnelle Montage mit Schnellverschluss-System
- Auch für Fahrräder mit Oversize und Y-Rahmen geeignet
- Passend für nahezu alle Anhängerkupplungstypen
- Geringerer Kraftstoffverbrauch im Vergleich zum Transport auf dem Dach
- Mit verstellbarem Kennzeichenhalter, auch für Österreich passend
- In nur 3 Schritten einsatzbereit

Zubehör

Erweiterung für ein weiteres Fahrrad Art.-Nr. 11572 (Seite 36)
Universal Auffahrschiene Art.-Nr. 11640 (Seite 40)
Aufbewahrungstasche Art.-Nr. 11635 (Seite 34)

E-Bike geeignet:

Beim Transport von E-Bikes darf die Nutzlast des Fahrradträgers und die maximale Tragkraft jeder einzelnen Fahrradschiene nicht überschritten werden.
Schiene 1: 30 kg, Schiene 2: 30 kg, Schiene 3: 20 kg (vom U-Bügel gezählt)
Max. Nutzlast gesamt: 60 kg.
Befestigen Sie schwere E-Bikes nur auf den Fahrradschienen 1 und 2. Beladen Sie den Fahrradträger so, dass die maximale Nutzlast nicht überschritten wird.

Art.-Nr. 11602 VE 1 EAN 4017681 11602 5

TECDC**1+**
komplett vormontiert
mit LED Rückleuchten

NEU

Mit
Radstopper für
breite Reifen bis
3,25 Zoll
82 mm

Ideal für
Wagen mit großer
Heckklappen





LED Rückleuchten

INFO-Clip

E-Bike geeignet:

Max. Belastung der einzelnen Schiene: 30 kg







Anwendung	Zum Transportieren von Fahrrädern auf der Anhängerkupplung
Schnellverschluss	Ja
Abklappmechanismus	Ja, mit Fußpedal-Bedienung
Befestigung der Fahrräder	Abnehm- und abschließbare Strap-Rahmenhalter, mit Ratschen
Abschließbare Rahmenhalter	Ja
Schienenart	Stabile Aluminiumschienen mit Kunststoffradhalterungen
Schienenabstand	Ca. 24 cm
Radstand	Max. 130 cm
Max. Reifenbreite in der Schiene	Bis 3,25 Zoll / 82 mm
Beleuchtungsanschluss	13-poliger Stecker
Material	Aluminium / Stahl / Kunststoff
Abmessungen (BxHxT) Zusammengeklappt	Ca. 123 x 75 x 74 cm Ca. 84 x 27 x 80 cm



Kompaktes Staumaß



Strap-Rahmenhalter

- Strap-Rahmenhalter speziell für empfindliche Rahmen
- Einfache und schnelle Montage mit Schnellverschluss-System
- Auch für Fahrräder mit Oversize und Y-Rahmen geeignet
- Passend für nahezu alle Anhängerkupplungstypen
- Mit verstellbarem Kennzeichenhalter, auch für Österreich passend
- Kompaktes Staumaß

Zubehör
Universal Auffahrschiene Art.-Nr. 11640 (Seite 40)
Aufbewahrungstasche Art.-Nr. 11636 (Seite 35)

Art.-Nr. 11650 VE 1 EAN 4017681 11650 6

Neues Zubehör

Transportbox



Siehe Seite 32







BIKE LIFT mit Strap-Rahmenhalter

komplett vormontiert



Strap-Rahmenhalter



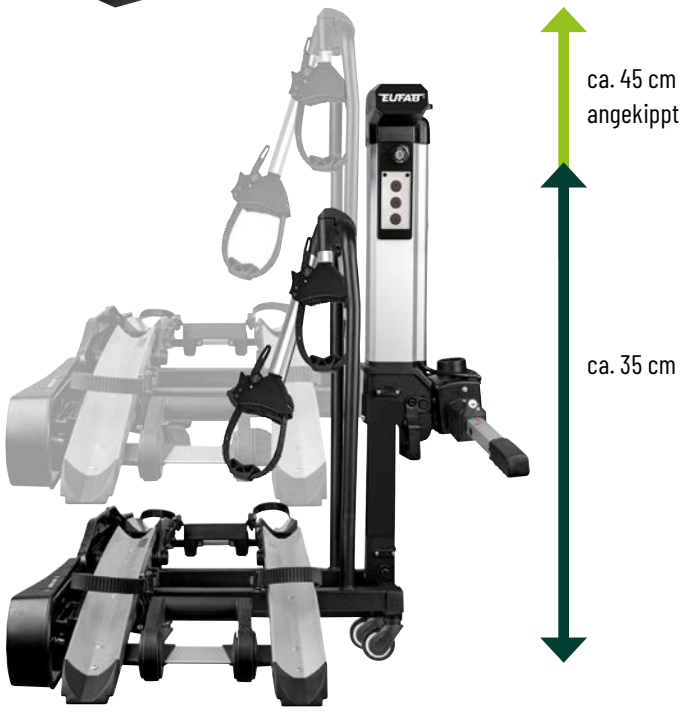





BikeLift®

E-Bike geeignet:

Max. Belastung der einzelnen Schiene: 30 kg

BIKE LIFT mit Strap-Rahmenhalter

komplett vormontiert



Anwendung	Zum Transportieren von Fahrrädern auf der Anhängerkupplung
Schnellverschluss	Ja
Abklappmechanismus	Ja, mit Fußpedal-Bedienung
Befestigung der Fahrräder	Abnehm- und abschließbare Strap-Rahmenhalter, Spanngurte mit Ratschen
Abschließbare Strap-Rahmenhalter	Ja
Schienenart	Aluminium-Profilschienen
Schienenabstand	Ca. 25 cm
Radstand	Max. 130 cm
Max. Reifenbreite in der Schiene	Bis 3 Zoll / 76 mm
Beleuchtungsanschluss	13-poliger Stecker mit Dauerplus (benötigt Dauerplus auf Pin 9)
Material	Aluminium / Stahl / Kunststoff
Abmessungen (BxHxT) Zusammengeklappt	Ca. 135 x 74 x 74 cm Ca. 30 x 74 x 74 cm



- Auch für Fahrräder mit Oversize und Y-Rahmen bis ø 6 cm geeignet
- Elektrischer Antrieb zum Absenken und Anheben des Trägers
- Vereinfacht das Auffahren der Fahrräder, besonders bei schweren E-Bikes
- Abklappmechanismus mit Zusatzsicherung ermöglicht in der Regel das Öffnen des Kofferraums auch mit montierten Fahrrädern
- Mit verstellbarem Kennzeichenhalter, auch für Österreich passend
- In nur 5 Schritten einsatzbereit
- Rollbar durch Räder an der Unterseite
- Geringerer Kraftstoffverbrauch im Vergleich zum Transport auf dem Dach
- Mit Schutzhülle



Produktvideo

Art.-Nr. 11554 VE 1 EAN 4017681 11554 7







SD260
teilweise vormontiert

Geeignet für Wagen mit Heckflügeltüren

2 | E-Bike | 60 kg MAX. Max. Nutzlast | ca. 20,5 kg | EG-BE

Anwendung	Zum Transportieren von Fahrrädern auf der Anhängerkupplung, geeignet für Kastenwagen und Wohnmobile, Familienbusse, Hochdachkombis mit Heckflügeltüren und natürlich auch für PKWs.
Schnellverschluss	Ja
Ausziehbar um	Gleitschienen mit ca. 70 cm Schiebeweg ermöglichen die Öffnung von bis zu ca. 85 cm breiten Türen
Befestigung der Fahrräder	Abnehm- und abschließbare Strap-Rahmenhalter, mit Ratschen
Abschließbare Rahmenhalter	Ja
Schienenart	Stabile Aluminiumschienen mit Kunststoffradhalterungen
Schienenabstand	Ca. 24 cm
Radstand	Max. 130 cm
Max. Reifenbreite in der Schiene	Bis 3,25 Zoll / 82 mm
Beleuchtungsanschluss	13-poliger Stecker
Material	Aluminium / Stahl / Kunststoff
Abmessungen (BxHxT) Zusammengeklappt	Ca. 130 x 77 x 81 cm Ca. 84 x 28 x 81 cm







Ausziehbar um 70 cm

- Strap-Rahmenhalter speziell für empfindliche Rahmen
- Einfache und schnelle Montage mit Schnellverschluss-System
- Auch für Fahrräder mit Oversize und Y-Rahmen geeignet
- Passend für nahezu alle Anhängerkupplungstypen
- Mit verstellbarem Kennzeichenhalter, auch für Österreich passend
- Kompaktes Staumaß

Zubehör
Universal Auffahrschiene Art.-Nr. 11640 (Seite 40)
Aufbewahrungstasche Art.-Nr. 11636 (Seite 35)

Art.-Nr. 11654 VE 1 EAN 4017681 11654 4







Strap-Rahmenhalter



verstellbarer Kennzeichenhalter

SD260 BLACK
teilweise vormontiert

Geeignet für Wagen mit Heckflügeltüren

Unser Erfolgsmodell jetzt exklusiv in schwarz





E-Bike geeignet:

Max. Belastung der einzelnen Schiene: 30 kg

Art.-Nr. 11655 VE 1 EAN 4017681 11655 1

Neues Zubehör

Erweiterung 3. Fahrrad für SD260 und SD260 BLACK



Siehe Seite 37

Neues Zubehör

Transportbox



Siehe Seite 32





PREMIUM 2
komplett vormontiert

Anwendung	Zum Transportieren von Fahrrädern auf der Anhängerkupplung
Schnellverschluss	Ja
Abklappmechanismus	Ja, mit Fußpedal-Bedienung
Befestigung der Fahrräder	Abnehm- und abschließbare Rahmenhalter, Radstopper mit Spanngurten und Klemmverschluss
Abschließbare Rahmenhalter	Ja Optional: abnehm- und abschließbare Strap-Rahmenhalter Art.-Nr. 11631 und 11632 (Seite 42)
Schienenart	Aluminium-Profilschienen
Schienenabstand	Ca. 22 cm
Radstand	Max. 135 cm
Max. Reifenbreite in der Schiene	Bis 2,2 Zoll / 56 mm Optional: Radstopper für breite Reifen bis 3,25 Zoll / 82 mm Art.-Nr. 11243 (Seite 38)
Beleuchtungsanschluss	13-poliger Stecker
Material	Aluminium / Stahl / Kunststoff
Abmessungen (BxHxT) ***Zusammengeklappt***	Ca. 115 x 67 x 54 cm Ca. 30 x 67 x 55,5 cm









- Auch für Fahrräder mit Oversize und Y-Rahmen bis ø 6 cm geeignet
- In nur 5 Schritten einsatzbereit
- Mit verstellbarem Kennzeichenhalter, auch für Österreich passend
- Abklappmechanismus ermöglicht in der Regel das Öffnen des Kofferraums auch mit montierten Fahrrädern
- Passend für nahezu alle Anhängerkupplungstypen
- Geringerer Kraftstoffverbrauch im Vergleich zum Transport auf dem Dach
- Platzsparende Aufbewahrung, den Träger einfach zusammenklappen
- Inklusive einer Aufbewahrungstasche

Zubehör
Universal Auffahrschiene Art.-Nr. 11640 (Seite 40)

E-Bike geeignet:

Max. Belastung der einzelnen Schiene: 30 kg

Art.-Nr. 11521 VE 1 EAN 4017681 11521 9







PREMIUM 2+
komplett vormontiert



Anwendung	Zum Transportieren von Fahrrädern auf der Anhängerkupplung
Schnellverschluss	Ja
Abklappmechanismus	Ja, mit Fußpedal-Bedienung
Befestigung der Fahrräder	Abnehm- und abschließbare Rahmenhalter, Radstopper mit Spanngurten und Klemmverschluss
Abschließbare Rahmenhalter	Ja Optional: abnehm- und abschließbare Strap-Rahmenhalter Art.-Nr. 11631 und 11632 (Seite 42)
Schienenart	Aluminium-Profilschienen
Schienenabstand	Ca. 22 cm
Radstand	Max. 135 cm
Max. Reifenbreite in der Schiene	Bis 2,2 Zoll / 56 mm Optional: Radstopper für breite Reifen bis 3,25 Zoll / 82 mm Art.-Nr. 11243 (Seite 38)
Beleuchtungsanschluss	13-poliger Stecker
Material	Aluminium / Stahl / Kunststoff
Abmessungen (BxHxT) ***Zusammengeklappt***	Ca. 115 x 67 x 61 cm Ca. 30 x 67 x 62,5 cm









- Auch für Fahrräder mit Oversize und Y-Rahmen bis ø 6 cm geeignet
- In nur 5 Schritten einsatzbereit
- Mit verstellbarem Kennzeichenhalter, auch für Österreich passend
- Abklappmechanismus ermöglicht in der Regel das Öffnen des Kofferraums auch mit montierten Fahrrädern
- Passend für nahezu alle Anhängerkupplungstypen
- Geringerer Kraftstoffverbrauch im Vergleich zum Transport auf dem Dach
- Platzsparende Aufbewahrung, den Träger einfach zusammenklappen
- Inklusive einer Aufbewahrungstasche

Geeignet für Fahrzeuge mit extrem großen Kofferraumklappen, z. B. für VW T5, T6 und Vans, da der Träger einen größeren Abstand zum Fahrzeug aufweist

Zubehör
Universal Auffahrschiene Art.-Nr. 11640 (Seite 40)

E-Bike geeignet:
Max. Belastung der einzelnen Schiene: 30 kg

Art.-Nr. 11523 VE 1 EAN 4017681 11523 3







PREMIUM 3
komplett vormontiert



Anwendung	Zum Transportieren von Fahrrädern auf der Anhängerkupplung
Schnellverschluss	Ja
Abklappmechanismus	Ja, mit Fußpedal-Bedienung
Befestigung der Fahrräder	Abnehm- und abschließbare Rahmenhalter, Radstopper mit Spanngurten und Klemmverschluss
Abschließbare Rahmenhalter	Ja Optional: abnehm- und abschließbare Strap-Rahmenhalter Art.-Nr. 11631 und 11632 (Seite 42)
Schienenart	Aluminium-Profilschienen
Schienenabstand	Ca. 22 cm
Radstand	Max. 135 cm
Max. Reifenbreite in der Schiene	Bis 2,2 Zoll / 56 mm Optional: Radstopper für breite Reifen bis 3,25 Zoll / 82 mm Art.-Nr. 11243 (Seite 38)
Beleuchtungsanschluss	13-poliger Stecker
Material	Aluminium / Stahl / Kunststoff
Abmessungen (BxHxT) Zusammengeklappt	Ca. 115 x 67 x7 4 cm Ca. 30 x 68,5 x 77,5 cm









- Auch für Fahrräder mit Oversize und Y-Rahmen bis ø 6 cm geeignet
- In nur 5 Schritten einsatzbereit
- Mit verstellbarem Kennzeichenhalter, auch für Österreich passend
- Abklappmechanismus ermöglicht in der Regel das Öffnen des Kofferraums auch mit montierten Fahrrädern
- Passend für nahezu alle Anhängerkupplungstypen
- Geringerer Kraftstoffverbrauch im Vergleich zum Transport auf dem Dach
- Platzsparende Aufbewahrung, den Träger einfach zusammenklappen
- Inklusive einer Aufbewahrungstasche

Zubehör
Universal Auffahrschiene Art.-Nr. 11640 (Seite 40)

E-Bike geeignet:

Beim Transport von E-Bikes darf die Nutzlast des Fahrradträgers und die maximale Tragkraft jeder einzelnen Fahrradschiene nicht überschritten werden.
Schiene 1: 30 kg, Schiene 2: 30 kg, Schiene 3: 20 kg (vom U-Bügel gezählt) Max. Nutzlast gesamt: 60 kg.
Befestigen Sie schwere E-Bikes nur auf den Fahrradschienen 1 und 2. Beladen Sie den Fahrradträger so, dass die maximale Nutzlast nicht überschritten wird.

Art.-Nr. 11522 VE 1 EAN 4017681 11522 6







FINCH
teilweise vormontiert

Anwendung	Zum Transportieren von Fahrrädern auf der Anhängerkupplung
Schnellverschluss	Ja
Abklappmechanismus	Ja, mit Fußpedal-Bedienung
Befestigung der Fahrräder	Abschließbare Rahmenhalter, Spanngurte mit Klemmverschluss
Abschließbare Rahmenhalter	Ja Optional: abnehm- und abschließbare Strap-Rahmenhalter Art.-Nr. 11631 und 11632 (Seite 42)
Schienenart	Aluminium-Profilschienen
Schienenabstand	Ca. 22 cm
Radstand	Max. 130 cm
Max. Reifenbreite in der Schiene	Bis 3 Zoll / 76 mm
Beleuchtungsanschluss	13-poliger Stecker
Material	Aluminium / Stahl / Kunststoff
Abmessungen (BxHxT) *Zusammengeklappt*	Ca. 122 x 88 x 57 cm Ca. 34 x 88 x 57 cm





- Auch für Fahrräder mit Oversize und Y-Rahmen bis ø 6 cm geeignet
- In nur 3 Schritten einsatzbereit
- Abklappmechanismus ermöglicht in der Regel das Öffnen des Kofferraums auch mit montierten Fahrrädern
- Passend für nahezu alle Anhängerkupplungstypen
- Geringerer Kraftstoffverbrauch im Vergleich zum Transport auf dem Dach

Zubehör
Universal Auffahrschiene Art.-Nr. 11640 (Seite 40)


Einmaliges Befestigen der Rückleuchten (links und rechts)

E-Bike geeignet:

Max. Belastung der einzelnen Schiene: 30 kg

Art.-Nr. 11584 VE 1 EAN 4017681 11584 4







FINCH 3

teilweise vormontiert

Anwendung	Zum Transportieren von Fahrrädern auf der Anhängerkupplung
Schnellverschluss	Ja
Abklappmechanismus	Ja, mit Fußpedal-Bedienung
Befestigung der Fahrräder	Abnehm- und abschließbare Rahmenhalter, Radstopper mit Spanngurten und Klemmverschluss
Abschließbare Rahmenhalter	Ja Optional: abnehm- und abschließbare Strap-Rahmenhalter Art.-Nr. 11631 und 11632 (Seite 42)
Schienenart	Aluminium-Profilschienen
Schienenabstand	Ca. 22 cm
Radstand	Max. 130 cm
Max. Reifenbreite in der Schiene	Bis 3 Zoll / 76 mm
Beleuchtungsanschluss	13-poliger Stecker
Material	Aluminium / Stahl / Kunststoff
Abmessungen (BxHxT) Zusammengeklappt	Ca. 122 x 88 x74 cm Ca. 34 x 88 x 74 cm

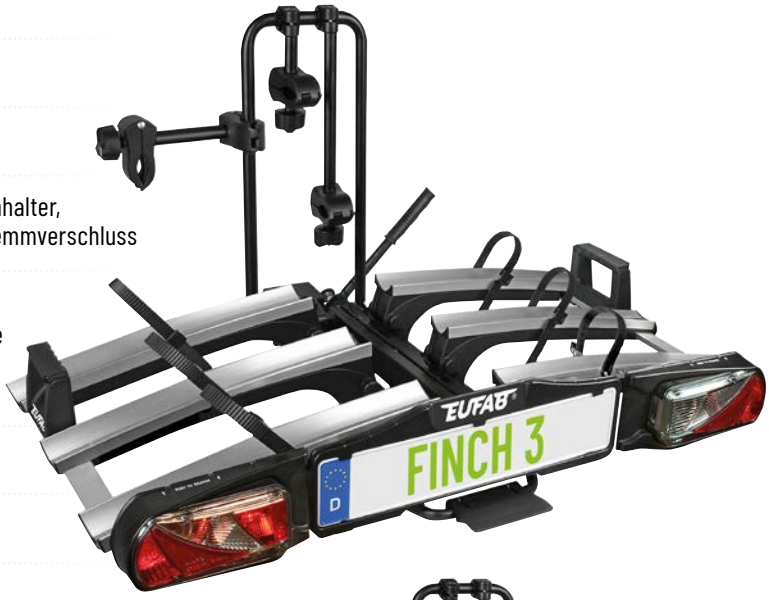



- Auch für Fahrräder mit Oversize und Y-Rahmen bis ø 6 cm geeignet
- In nur 3 Schritten einsatzbereit
- Abklappmechanismus ermöglicht in der Regel das Öffnen des Kofferraums auch mit montierten Fahrrädern
- Passend für nahezu alle Anhängerkupplungstypen
- Geringerer Kraftstoffverbrauch im Vergleich zum Transport auf dem Dach

Zubehör

Universal Auffahrschiene Art.-Nr. 11640 (Seite 40)

E-Bike geeignet:

Beim Transport von E-Bikes darf die Nutzlast des Fahrradträgers und die maximale Tragkraft jeder einzelnen Fahrradschiene nicht überschritten werden.
Schiene 1: 30 kg, Schiene 2: 30 kg, Schiene 3: 20 kg (vom U-Bügel gezählt) Max. Nutzlast gesamt: 60 kg. Befestigen Sie schwere E-Bikes nur auf den Fahrradschienen 1 und 2. Beladen Sie den Fahrradträger so, dass die maximale Nutzlast nicht überschritten wird.



Einmaliges Befestigen der Rückleuchten (links und rechts)

Art.-Nr. 11598 VE 1 EAN 4017681 11598 1







PREMIUM
komplett vormontiert

Anwendung	Zum Transportieren von Fahrrädern auf der Anhängerkupplung
Schnellverschluss	Ja
Abklappmechanismus	Ja, mit gesichertem Abklapphebel
Befestigung der Fahrräder	Abschließbare Rahmenhalter, Radstopper und Textilspanngurte
Abschließbare Rahmenhalter	Ja Optional: abnehm- und abschließbare Strap-Rahmenhalter Art.-Nr. 11631 und 11632 (Seite 42)
Schienenart	Stabile, verstellbare Aluminium-Profilschienen
Schienenabstand	Ca. 21 cm
Radstand	Max. 135 cm
Max. Reifenbreite in der Schiene	Bis 2,2 Zoll / 56 mm
Beleuchtungsanschluss	13-poliger Stecker
Material	Aluminium / Stahl / Kunststoff
Abmessungen (BxHxT) Zusammengeklappt	Ca. 147 x 68 x 58 cm Ca. 27 x68 x 58 cm





- Auch für Fahrräder mit Oversize und Y-Rahmen bis ø 6 cm geeignet
- In nur 5 Schritten einsatzbereit
- Abklappmechanismus mit Zusatzsicherung ermöglicht in der Regel das Öffnen des Kofferraums auch mit montierten Fahrrädern
- Passend für nahezu alle Anhängerkupplungstypen
- Geringerer Kraftstoffverbrauch im Vergleich zum Transport auf dem Dach
- Platzsparende Aufbewahrung, den Träger einfach zusammenklappen
- Inklusive einer Aufbewahrungstasche

Zubehör
Universal Auffahrschiene Art.-Nr. 11640 (Seite 40)

E-Bike geeignet:

Max. Belastung der einzelnen Schiene: 30 kg

Art.-Nr. 12011LAS VE 1 EAN 4049376 12011 6







POKER-F
komplett vormontiert

Anwendung	Zum Transportieren von Fahrrädern auf der Anhängerkupplung
Schnellverschluss	Ja
Abklappmechanismus	Ja, mit Abklapphebel
Befestigung der Fahrräder	Stabile Rahmenhalter, Radstopper und Textilspanngurte
Abschließbare Rahmenhalter	Nein Optional: abschließbare Rahmenhalter Art.-Nr. 11629 und 11630 (Seite 41) Bzw. abnehm- und abschließbare Strap-Rahmenhalter Art.-Nr. 11631 und 11632 (Seite 42)
Schienenart	Aluminium-Profilschienen
Schienenabstand	Ca. 21 cm
Radstand	Max. 137 cm
Max. Reifenbreite in der Schiene	Bis 2,2 Zoll / 56 mm
Beleuchtungsanschluss	13-poliger Stecker
Material	Aluminium / Stahl / Kunststoff
Abmessungen (BxHxT) Zusammengeklappt	Ca. 142 x 70 x 58 cm Ca. 25 x 86 x 58 cm







- Auch für Fahrräder mit Oversize und Y-Rahmen bis ø 8,5 cm geeignet
- In nur 5 Schritten einsatzbereit
- Abklappmechanismus mit Zusatzsicherung ermöglicht in der Regel das Öffnen des Kofferraums auch mit montierten Fahrrädern
- Passend für nahezu alle Anhängerkupplungstypen
- Geringerer Kraftstoffverbrauch im Vergleich zum Transport auf dem Dach
- Platzsparende Aufbewahrung, den Träger einfach zusammenklappen
- Inklusive einer Aufbewahrungstasche

Zubehör
Universal Auffahrschiene Art.-Nr. 11640 (Seite 40)

E-Bike geeignet: Max. Belastung der einzelnen Schiene: 30 kg

Art.-Nr. 12010LAS VE 1 EAN 4049376 12010 9







CROW 1

teilweise vormontiert

Anwendung	Zum Transportieren von Fahrrädern auf der Anhängerkupplung
Schnellverschluss	Ja
Abklappmechanismus	Ja
Befestigung der Fahrräder	Rahmenhalter und Textilspanngurte
Abschließbare Rahmenhalter	Nein Optional: abschließbarer Rahmenhalter Art.-Nr. 11629 (Seite 41) Bzw. abnehm- und abschließbarer Strap-Rahmenhalter Art.-Nr. 11631 (Seite 42)
Schienenart	Stabile Stahlschienen mit Kunststoffradhalterungen
Radstand	Max. 126 cm
Max. Reifenbreite in der Schiene	Bis 3,25 Zoll / 82 mm
Beleuchtungsanschluss	13-poliger Stecker
Material	Stahl / Kunststoff
Abmessungen (BxHxT) ***Zusammengeklappt***	Ca. 118 x 68 x 36 cm Ca. 64 x 25 x 74 cm



- Auch für Fahrräder mit Oversize und Y-Rahmen bis ø 8,5 cm geeignet
- Passend für nahezu alle Anhängerkupplungstypen
- Geringerer Kraftstoffverbrauch im Vergleich zum Transport auf dem Dach



Zubehör

Universal Auffahrschiene Art.-Nr. 11640 (Seite 40)

E-Bike geeignet:

Max. Belastung der einzelnen Schiene: 30 kg

Art.-Nr. 11604 VE 1 EAN 4017681 11604 9







CROW +

teilweise vormontiert,
erweiterbar auf ein drittes Fahrrad

Anwendung	Zum Transportieren von Fahrrädern auf der Anhängerkupplung
Schnellverschluss	Ja
Abklappmechanismus	Ja
Befestigung der Fahrräder	Rahmenhalter und Textilspanngurte
Abschließbare Rahmenhalter	Nein Optional: abschließbare Rahmenhalter Art.-Nr. 11629 und 11630 (Seite 41) Bzw. abnehm- und abschließbare Strap-Rahmenhalter Art.-Nr. 11631 und 11632 (Seite 42)
Schienenart	Stabile Stahlschienen mit Kunststoffradhalterungen
Schienenabstand	Ca. 18 cm
Radstand	Max. 126 cm
Max. Reifenbreite in der Schiene	Bis 3,25 Zoll / 82 mm
Beleuchtungsanschluss	13-poliger Stecker
Material	Stahl / Kunststoff
Abmessungen (BxHxT) Zusammengeklappt	Ca. 117 x 67 x 56 cm Ca. 71 x 19 x 69 cm

50 Kg



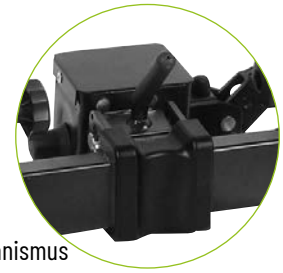

mit Abklappmechanismus

- Auch für Fahrräder mit Oversize und Y-Rahmen bis ø 8,5 cm geeignet
- In nur 5 Schritten einsatzbereit
- Abklappmechanismus mit Zusatzsicherung ermöglicht in der Regel das Öffnen des Kofferraums auch mit montierten Fahrrädern
- Passend für nahezu alle Anhängerkupplungstypen
- Geringerer Kraftstoffverbrauch im Vergleich zum Transport auf dem Dach



Klappbare Rückleuchten und Radhalter

Zubehör
Universal Auffahrschiene Art.-Nr. 11640 (Seite 40)
Erweiterung auf 3 Fahrräder mit Art.-Nr. 11583 (Seite 38)

E-Bike geeignet: | Max. Belastung der einzelnen Schiene: 25 kg

Art.-Nr. 11582 VE 1 EAN 4017681 11582 0







CROW
teilweise vormontiert

Anwendung	Zum Transportieren von Fahrrädern auf der Anhängerkupplung
Schnellverschluss	Ja
Abklappmechanismus	Nein
Befestigung der Fahrräder	Rahmenhalter und Textilspanngurte
Abschließbare Rahmenhalter	Nein Optional: abschließbare Rahmenhalter Art.-Nr. 11629 und 11630 (Seite 41) Bzw. abnehm- und abschließbare Strap-Rahmenhalter Art.-Nr. 11631 und 11632 (Seite 42)
Schienenart	Stabile Stahlschienen mit Kunststoffradhalterungen
Schienenabstand	Ca. 18 cm
Radstand	Max. 126 cm
Max. Reifenbreite in der Schiene	Bis 3,25 Zoll / 82 mm
Beleuchtungsanschluss	13-poliger Stecker
Material	Stahl / Kunststoff
Abmessungen (BxHxT) Zusammengeklappt	Ca. 117 x 67 x 52 cm Ca. 71 x 19 x 71 cm



- Auch für Fahrräder mit Oversize und Y-Rahmen bis ø 8,5 cm geeignet
- In nur 5 Schritten einsatzbereit
- Abklappmechanismus mit Zusatzsicherung ermöglicht in der Regel das Öffnen des Kofferraums auch mit montierten Fahrrädern
- Passend für nahezu alle Anhängerkupplungstypen
- Geringerer Kraftstoffverbrauch im Vergleich zum Transport auf dem Dach

Zubehör
Universal Auffahrschiene Art.-Nr. 11640 (Seite 40)



Klappbare Rückleuchten und Radhalter

E-Bike geeignet: | Max. Belastung der einzelnen Schiene: 25 kg

Art.-Nr. 11563 VE 1 EAN 4017681 11563 9







CROW BASIC
teilweise vormontiert

Anwendung	Zum Transportieren von Fahrrädern auf der Anhängerkupplung
Schnellverschluss	Nein
Abklappmechanismus	Nein
Befestigung der Fahrräder	Rahmenhalter und Textilspanngurte
Abschließbare Rahmenhalter	Nein Optional: abschließbare Rahmenhalter Art.-Nr. 11629 und 11630 (Seite 41) Bzw. abnehm- und abschließbare Strap-Rahmenhalter Art.-Nr. 11631 und 11632 (Seite 42)
Schienenart	Stabile Stahlschienen mit Kunststoffradhalterungen
Schienenabstand	Ca. 18 cm
Radstand	Max. 126 cm
Max. Reifenbreite in der Schiene	Bis 3,25 Zoll / 82 mm
Beleuchtungsanschluss	13-poliger Stecker
Material	Stahl / Kunststoff
Abmessungen (BxHxT) Zusammengeklappt	Ca. 117 x 67 x 50 cm Ca. 71 x 19 x 69 cm



- Auch für Fahrräder mit Oversize und Y-Rahmen bis ø 8,5 cm geeignet
- In nur 5 Schritten einsatzbereit
- Abklappmechanismus mit Zusatzsicherung ermöglicht in der Regel das Öffnen des Kofferraums auch mit montierten Fahrrädern
- Passend für nahezu alle Anhängerkupplungstypen
- Geringerer Kraftstoffverbrauch im Vergleich zum Transport auf dem Dach

Zubehör
Universal Auffahrschiene Art.-Nr. 11640 (Seite 40)



Klappbare Rückleuchten und Radhalter

E-Bike geeignet: Max. Belastung der einzelnen Schiene: 25 kg

Art.-Nr. 11569 VE 1 EAN 4017681 11569 1







AMBER 1

Anwendung	Zum Transportieren von Fahrrädern auf der Anhängerkupplung
Schnellverschluss	Ja
Abklappmechanismus	Nein
Befestigung der Fahrräder	Rahmenhalter und Textilspanngurte
Abschließbare Rahmenhalter	Nein Optional: abschließbarer Rahmenhalter Art.-Nr. 11629 (Seite 41) Bzw. abnehm- und abschließbarer Strap-Rahmenhalter Art.-Nr. 11631 (Seite 42)
Schienenart	Stabile Stahlschienen mit Kunststoffradhalterungen
Radstand	Max. 126 cm
Max. Reifenbreite in der Schiene	Bis 3,25 Zoll / 82 mm
Beleuchtungsanschluss	13-poliger Stecker
Material	Stahl / Kunststoff
Abmessungen (BxHxT)	Ca. 102 x 72 x 35 cm



- Auch für Fahrräder mit Oversize und Y-Rahmen bis ø 8,5 cm geeignet
- Passend für nahezu alle Anhängerkupplungstypen
- Geringerer Kraftstoffverbrauch im Vergleich zum Transport auf dem Dach

Zubehör
Universal Auffahrschiene Art.-Nr. 11640 (Seite 40)

E-Bike geeignet:

Max. Belastung der einzelnen Schiene: 30 kg

Art.-Nr. 11559 VE 1 EAN 4017681 11559 2







AMBER 3

Anwendung	Zum Transportieren von Fahrrädern auf der Anhängerkupplung
Schnellverschluss	Ja
Abklappmechanismus	Ja
Befestigung der Fahrräder	Rahmenhalter und Textilspanngurte
Abschließbare Rahmenhalter	Nein Optional: abschließbare Rahmenhalter Art.-Nr. 11629 und 11630 (Seite 41) Bzw. abnehm- und abschließbare Strap-Rahmenhalter Art.-Nr. 11631 und 11632 (Seite 42)
Schienenart	Stabile Stahlschienen mit Kunststoffradhalterungen
Schienenabstand	Ca. 19 cm
Radstand	Max. 126 cm
Max. Reifenbreite in der Schiene	Bis 3,25 Zoll / 82 mm
Beleuchtungsanschluss	13-poliger Stecker
Material	Stahl / Kunststoff
Abmessungen (BxHxT)	Ca. 102 x 74 x 74 cm



- Auch für Fahrräder mit Oversize und Y-Rahmen bis ø 8,5 cm geeignet
- Passend für nahezu alle Anhängerkupplungstypen
- Abklappmechanismus mit Zusatzsicherung ermöglicht in der Regel das Öffnen des Kofferraums auch mit montierten Fahrrädern
- Geringerer Kraftstoffverbrauch im Vergleich zum Transport auf dem Dach

Zubehör
Universal Auffahrschiene Art.-Nr. 11640 (Seite 40)

E-Bike geeignet:

Beim Transport von E-Bikes darf die Nutzlast des Fahrradträgers und die maximale Tragkraft jeder einzelnen Fahrradschiene nicht überschritten werden.
Schiene 1: 27,5 kg, Schiene 2: 27,5 kg, Schiene 3: 20 kg (vom U-Bügel gezählt)
Max. Nutzlast gesamt: 60 kg.
Befestigen Sie schwere E-Bikes nur auf den Fahrradschienen 1 und 2. Beladen Sie den Fahrradträger so, dass die maximale Nutzlast nicht überschritten wird.

Art.-Nr. 11555 VE 1 EAN 4017681 11555 4







AMBER 4

Anwendung	Zum Transportieren von Fahrrädern auf der Anhängerkupplung
Schnellverschluss	Ja
Abklappmechanismus	Ja
Befestigung der Fahrräder	Rahmenhalter und Textilspanngurte
Abschließbare Rahmenhalter	Nein Optional: abschließbare Rahmenhalter Art.-Nr. 11629 und 11630 (Seite 41) Bzw. abnehm- und abschließbare Strap-Rahmenhalter Art.-Nr. 11631 und 11632 (Seite 42)
Schienenart	Stabile Stahlschienen mit Kunststoffradhalterungen
Schienenabstand	Ca. 19 cm
Radstand	Max. 126 cm
Max. Reifenbreite in der Schiene	Bis 3,25 Zoll / 82 mm
Beleuchtungsanschluss	13-poliger Stecker
Material	Stahl / Kunststoff
Abmessungen (BxHxT)	Ca. 102 x 74 x 82 cm



- Auch für Fahrräder mit Oversize und Y-Rahmen bis ø 8,5 cm geeignet
- Passend für nahezu alle Anhängerkupplungstypen
- Abklappmechanismus mit Zusatzsicherung ermöglicht in der Regel das Öffnen des Kofferraums auch mit montierten Fahrrädern
- Geringerer Kraftstoffverbrauch im Vergleich zum Transport auf dem Dach

Zubehör
Universal Auffahrschiene Art.-Nr. 11640 (Seite 40)

E-Bike geeignet:

Beim Transport von E-Bikes darf die Nutzlast des Fahrradträgers und die maximale Tragkraft jeder einzelnen Fahrradschiene nicht überschritten werden.
Schiene 1: 27,5 kg, Schiene 2: 27,5 kg, Schiene 3: 15 kg, Schiene 4: 15,0 kg.
(vom U-Bügel gezählt) Max. Nutzlast gesamt: 60 kg.
Befestigen Sie schwere E-Bikes nur auf den Fahrradschienen 1 und 2. Beladen Sie den Fahrradträger so, dass die maximale Nutzlast nicht überschritten wird.

Art.-Nr. 11556 VE 1 EAN 4017681 11556 1







Fahrradträger für die Deichsel BS260

gleitend



Anwendung	Zum Transportieren von Fahrrädern auf der Wohnwagendeichsel
Montage des Trägers	Mit Befestigungsklammern an der Deichsel
Ausziehbar um	Ca. 50 cm
Befestigung der Fahrräder	Abnehm- und abschließbare Strap-Rahmenhalter mit Spanngurten und Ratschen
Abschließbare Rahmenhalter	Ja
Schienenart	Aluminium-Profilschienen
Schienenabstand	Ca. 20 cm
Radstand	Max. 135 cm
Max. Reifenbreite in der Schiene	Bis 2,35 Zoll / 60 mm
Material	Aluminium
Abmessungen (BxHxT)	Ca. 99-136 x 85 x 42 cm





- Kompatibel mit fast allen Wohnwagendeichseln
- Der Staukasten des Wohnwagens bleibt durch das neuartige Schiebesystem bequem erreichbar
- Montage des Trägers, ohne in die Deichsel bohren zu müssen
- Sehr geringes Gewicht



Zubehör

Auffahrschiene für Fahrräder und E-Bikes als Zubehör – Art.-Nr. 11899 (Seite 40)
Radschiene und Radstopper für breite Reifen bis 3,25 Zoll / 80 mm
Art.-Nr. 11899 (Seite 38)

ACHTUNG:
Die Halterung ist an jedem Punkt der Deichsel platzierbar. Ca. 85 cm Abstand zwischen der Halterung und der Kugelkopfmitte sind notwendig, um einen ausreichenden Freiwinkel zu gewährleisten. Bitte beachten Sie die zulässige Stützlast der Deichsel und das Gesamtgewicht des Caravans.

E-Bike geeignet:

Max. Belastung der einzelnen Schiene: 30 kg

Art.-Nr. 11770 VE 1 EAN 4017681 11770 1







Fahrradträger für die Deichsel



Anwendung	Zum Transportieren von Fahrrädern auf der Wohnwagendeichsel
Montage des Trägers	Mit Befestigungsklammern an der Deichsel
Abklappmechanismus	Schwenkbarer U-Bügel
Befestigung der Fahrräder	Textilspanngurte
Abschließbare Rahmenhalter	Nein
Schienenart	Aluminium-Profilschienen
Schienenabstand	Ca. 15 cm
Radstand	Max. 125 cm
Max. Reifenbreite in der Schiene	Bis 2,35 Zoll / 60 mm
Material	Aluminium
Abmessungen (BxHxT)	Ca. 137 x 80 x 34 cm



- Schwenkbarer U-Bügel für bequemes Öffnen des Flaschenkastens
- Verstellbare Aluminium-Schienen (auf die Fahrradlänge einstellbar)

ACHTUNG:
Die Halterung ist an jedem Punkt der Deichsel platzierbar. Ca. 85 cm Abstand zwischen der Halterung und der Kugelkopfmitte sind notwendig, um einen ausreichenden Freiwinkel zu gewährleisten. Bitte beachten Sie die zulässige Stützlast der Deichsel und das Gesamtgewicht des Caravans.





Art.-Nr. 11807 VE 1 EAN 4017681 11807 4







Transportbox

NEU





Anwendung	Ultra leichte Transportbox mit einem Fassungsvermögen von 350 Liter und einer maximalen Nutzlast von 50 kg. Ideal für Isomatten, Schlafsäcke, Zubehör für Ski und Snowboard. Die Box wird auf den Schienen der SD260 und TECDC1 Reihe mit Schnellverschlüssen befestigt, keine Vorbereitung am Träger nötig. Boden und Deckel bestehen aus robusten Hartschalen, die Seitenwände aus weichem strapazierfähigem Textil. Die Box ist zusammenklappbar und kompakt verstaubar.
Volumen	Ca. 350 l
Nutzlast	50 kg in Verbindung mit dem Fahrradträger
Maße (BxHxT)	Ca. 118 x 74 x 50 cm Zusammengeklappt ca. 118 x 25 x 50 cm

- Geeignet für EUFAB SD260, SD260 Black, TECDC1 und TECDC1+
- Zusammenklappbar
- Abschließbar





Zusammengeklappt

Art.-Nr. 11651 VE 1 EAN 4017681 11651 3













Abklapp-Adapter für Deichselträger BC260, BC260 BLACK und BS260

ca. 1,46 Kg

Anwendung	Ermöglicht das Abklappen der Deichselträger BC260+BS260 zum ungehinderten Öffnen des Staufachs am Caravan. Der Abklapp-Adapter wird zwischen Schiebemechanismus und Fahrradträger befestigt. Die Verriegelung wird mittels eines Seiles, das zwischen den Abklapp-Adaptern befestigt ist, gelöst und der Fahrradträger klappt, auch im beladenem Zustand, nach oben.
Größe (LxBxH)	Ca. 26,5 x 5,5 x 5 cm
Material	Aluminium, Kunststoff



Art.-Nr. 11900 VE 1 EAN 4049376 11900 4













Aufbewahrungstasche

für die PROBC Serie

Anwendung Mit der Aufbewahrungstasche können Sie Ihren Fahrradträger staubfrei in der Garage lagern oder geschützt im Auto transportieren.

Tasche

11633 für PRO BC2 Art.-Nr. 11600
FINCH Art.-Nr. 11584
PREMIUM PRO X2 Art. Nr.: 11646
Limited DC1, Art. Nr.: 116430N, 11643

11634 für PROBC2+ Art.-Nr. 11601

11635 für PROBC3 Art.-Nr. 11602



Abb. steht beispielhaft für alle 3 Taschen



Art.-Nr. 11633	VE 10	EAN 4017681 11633 9
Art.-Nr. 11634	VE 10	EAN 4017681 11634 6
Art.-Nr. 11635	VE 10	EAN 4017681 11635 3

Schlitz ermöglicht das Tragen des Fahrradträgers



Seitlicher Klettverschluss zum Öffnen der Tasche. Ermöglicht das Aufsetzen und Sichern des Fahrradträgers auf der Anhängerkupplung







Umlaufende Kordel mit Bandklemme zum Verschließen

Aufbewahrungstasche

für SD260 / SD260 BLACK / TECDC1 und TECDC1+

Anwendung Mit der Aufbewahrungstasche können Sie Ihren Fahrradträger staubfrei in der Garage lagern oder geschützt im Auto transportieren.

für	SD260	Art.-Nr. 11596	Seite 12
	SD260 BLACK	Art.-Nr. 11619	Seite 13
	TECDC1+	Art.-Nr. 11650	Seite 10
	TECDC1	Art.-Nr. 11622	





Art.-Nr. 11636 VE 10 EAN 4017681 11636 0









Erweiterung
für die PROBC Serie



Anwendung	Zum Transport für ein 3. Fahrrad und 4. Fahrrad
Rahmenhalter	Ja, mit beidseitigem Strap-Rahmenhalter, abschließbar mit Ratsche
Material	Aluminium / Kunststoff
Abmessungen (BxHxT)	Ca. 124 x 24 x 26 cm



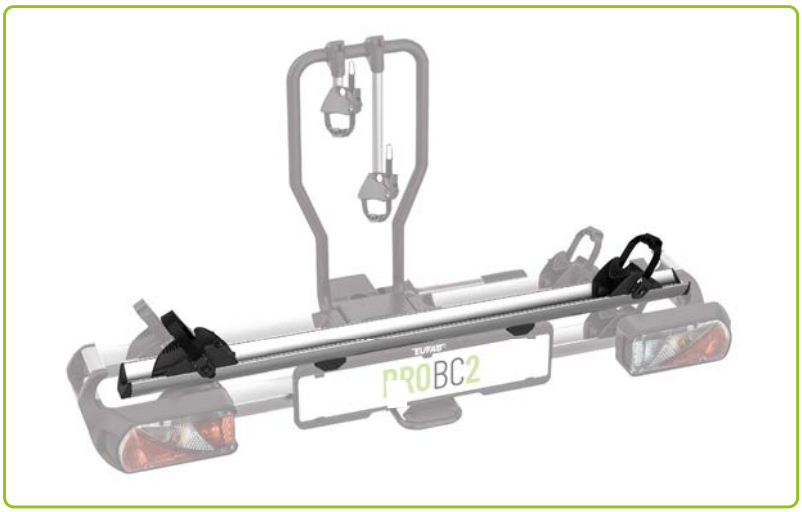

Art.-Nr. 11572 VE 1 EAN 4017681 11572 1

NEU

Erweiterung 3. Fahrrad für SD260 und SD260 BLACK

Anwendung	Zum Transport für ein 3. Fahrrad am SD260. Mit beidseitig abschließbarem Strap-Rahmenhalter.
Radstand	Max. 130 cm
Schienenabstand	Ca. 17 cm (zur 2. Schiene des Fahrradträgers)
Max. Reifenbreite	Ca. bis 3,25 Zoll / 82 mm

- Stabile Aluminiumschiene mit Kunststoffradhalterungen
- Kompaktes Staumaß



Art.-Nr. 11641



Art.-Nr. 11642





Farben und technische Änderungen vorbehalten



Für den SD260	Art.-Nr. 11641	VE 1	EAN	4017681 11641 4
Für den SD260 BLACK	Art.-Nr. 11642	VE 1	EAN	4017681 11642 1

NEU

Radschiene für breite Reifen bis 3,25 Zoll / 82 mm

2er Set links/rechts

Anwendung	Geeignet zur Befestigung von Fahrrädern mit breiter Bereifung an EUFAB Deichselträgern.	
Geeignet für die EUFAB Deichselträger	BS260 BC260 BC260 black	Art.-Nr. 11770 Art.-Nr. 11844 Art.-Nr. 11846
Reifenbreite	Bis 3,25 Zoll / 82 mm	
Radstand	Ca. 140 cm	
Größe (LxBxH)	Ca. 58 x 12,5 x 20 cm	
Material	Aluminium, Kunststoff	

- Werkzeugloser Austausch von Radschiene und Radstopper
- Spannband mit Ratsche und Spannhebel
- Inklusive breitem Schutzgummi für sensible Felgen

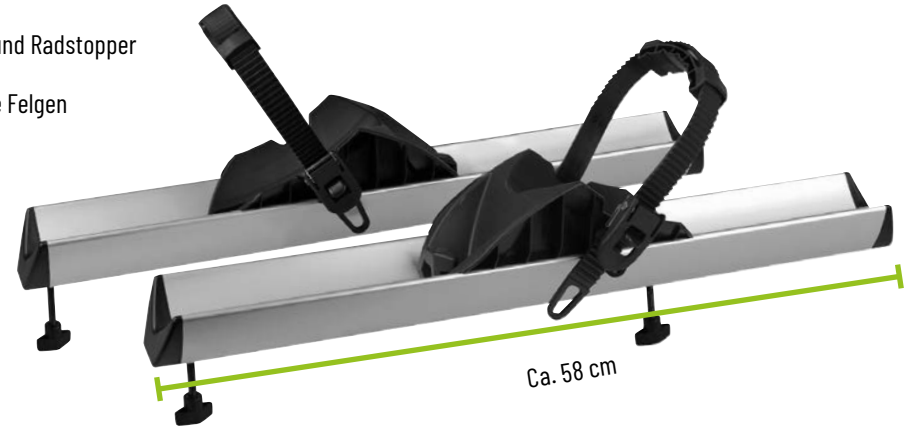

Art.-Nr. 11660 VE 1 EAN 4017681 11660 5

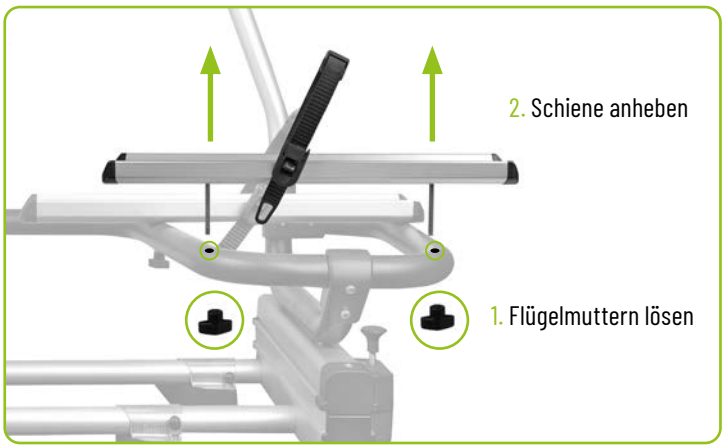

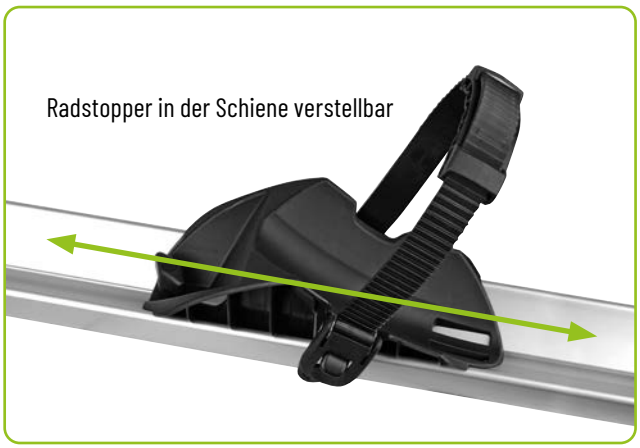

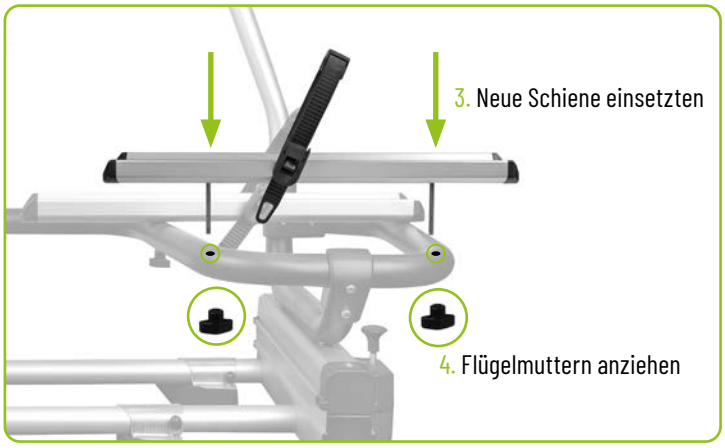



Erweiterung

für CROW + Art.-Nr. 11582, Seite 24



Anwendung	Zum Transport für ein 3. Fahrrad
Rahmenhalter	Ja, mit Textilspanngurten
Max. Reifenbreite in der Schiene	Bis 3,25 Zoll / 82 mm
Schienenabstand	20 cm (zur 2. Schiene des Fahrradträgers)
Material	Stahl / Kunststoff

- Die Fahrräder stehen in einer stabilen Stahlschiene mit Kunststoff-Radhalterung
- Passend für Fahrräder mit Oversize- und Y-Rahmen
- Mit Rahmenhalter
- Einfache und schnelle Montage
- Montagezubehör inklusive



Art.-Nr. 11583 VE 1 EAN 4017681 11583 7

Radstopper für breite Reifen bis 3,25 Zoll / 82 mm

für Premium 2, 2+ und 3

Anwendung	Geeignet zur Befestigung von Fahrrädern mit breiter Bereifung an EUFAB Fahrradträgern	
Geeignet für die EUFAB Fahrradträger	Premium 2	Art.-Nr. 11521, Seite 16
	Premium 2+	Art.-Nr. 11523, Seite 17
	Premium 3	Art.-Nr. 11522, Seite 18
Reifenbreite	Bis 3,25 Zoll / 82 mm	
Größe (LxBxH)	Ca. 17 x 12,5 x 14 cm	
Material	Kunststoff, Metall	



- Extra seitliche Verschiebung, dadurch passen breite Reifen zwischen Handgriff und Rückleuchte
- Werkzeugloser Austausch der originalen Radstopper
- Spannband mit Ratsche und Spannhebel
- Inklusive Schutzgummi für sensible Felgen





Art.-Nr. 11243 VE 20 EAN 4017681 11243 0

Radschienen für breite Reifen bis 3,25 Zoll / 82 mm alle CROW Modelle, 2-tlg.

Anwendung	Geeignet zur Befestigung von Fahrrädern mit breiter Bereifung für Träger der Baureihe CROW bis Baujahr 2021	
Geeignet für die EUFAB Fahrradträger	Crow Plus	Art.-Nr. 11582, Seite 24
	Crow	Art.-Nr. 11563, Seite 25
	Crow Basic	Art.-Nr. 11569, Seite 26
Reifenbreite	Bis 3,25 Zoll / 82 mm	
Größe (LxBxH)	Ca. 37 x 6 x 8,5 cm	
Material	Kunststoff, Metall	

- Mit drei Textilspanngurten

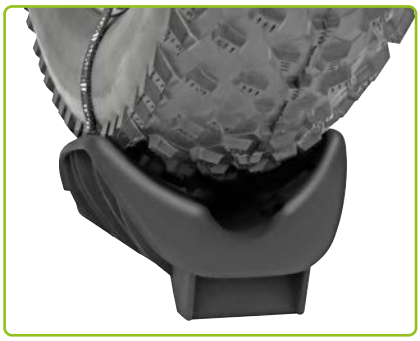



Art.-Nr. 11594 VE 1 EAN 4017681 11594 3

Radschienen für breite Reifen bis 3,25 Zoll / 82 mm alle AMBER Modelle, 2-tlg.

Anwendung	Geeignet zur Befestigung von Fahrrädern mit breiter Bereifung für Träger der Baureihe Amber bis Baujahr 2021	
Geeignet für die EUFAB Fahrradträger	Amber 1	Art.-Nr. 11559, Seite 27
	Amber 3	Art.-Nr. 11555, Seite 28
	Amber 4	Art.-Nr. 11556, Seite 29
Reifenbreite	Bis 3,25 Zoll / 82 mm	
Größe (LxBxH)	Ca. 51 x 6 x 8,5 cm	
Material	Kunststoff, Metall	





Art.-Nr. 11595 VE 1 EAN 40176811 1595 0

Auffahrschiene

für Deichselträger BC260 Art.Nr. 11844, BC260 BLACK Art.Nr. 11846
für Deichselträger BS260 Art.Nr. 11770, Seite 30



Anwendung	Erspart das Heben der Räder auf den Fahrradträger, diese werden einfach aufgefahren
Gesamtlänge	Ca. 143,5 cm (auseinandergeklappt)
Transportmaß	Ca. 75 cm (zusammengeklappt)
Material	Aluminium

- Klappbare Version zur platzsparenden Verstauung im Kofferraum
- Bestens geeignet speziell für schwere Fahrräder bzw. E-Bikes
- Einfache und schnelle Montage; wird in die Schiene des Trägers eingehängt





Art.-Nr. 11899 VE 10 EAN 8717809 91675 4

Universal Auffahrschiene für Fahrradträger

NEU



Anwendung	Universal Auffahrschiene für alle EUFAB Fahrradträger. Erspart das Heben der Fahrräder auf den Fahrradträger, diese werden einfach aufgefahren.
Länge	Ca. 115 cm
Variable Höhe	Ca. 40 bis 60 cm

- Klappbare Version zur platzsparenden Verstauung im Kofferraum
- Für Reifenbreite von ca. 8 bis 10 cm









Art.-Nr. 11640 VE 10 EAN 4017681 11640 7

Abnehmbarer Rahmenhalter, kurz

Rahmenhalter für U-Bügelrohre von 2,5 und 3 cm Durchmesser



Anwendung	Zum Befestigen der Fahrräder
Fahrradtyp	Für fast alle Fahrräder geeignet
Länge	Ca. 12 cm



- Für alle EUFAB Fahrradträger Modelle. Auch für andere Fahrradträger-Marken geeignet (bitte beachten Sie den Durchmesser)
- Schnelles Anbringen und Abnehmen des Rahmenhalters durch teilbare Schelle
- Rahmendurchmesser des Fahrrads von 3 - 6 cm





Art.-Nr. 11629 VE20 EAN 4017681 11629 2

Abnehmbarer Rahmenhalter, lang

Rahmenhalter für U-Bügelrohre von 2,5 und 3 cm Durchmesser



Anwendung	Zum Befestigen der Fahrräder
Fahrradtyp	Für fast alle Fahrräder geeignet
Länge	Ca. 31 cm



- Für alle EUFAB Fahrradträger Modelle. Auch für andere Fahrradträger-Marken geeignet (bitte beachten Sie den Durchmesser)
- Schnelles Anbringen und Abnehmen des Rahmenhalters durch teilbare Schelle
- Rahmendurchmesser des Fahrrads von 3 - 6 cm





Art.-Nr. 11630 VE20 EAN 4017681 11630 8

Abnehmbarer Strap-Rahmenhalter, kurz

Rahmenhalter für U-Bügelrohre von 2,5 und 3 cm Durchmesser

Anwendung	Zum Befestigen der Fahrräder
Fahrradtyp	Für fast alle Fahrräder geeignet
Länge	Ca. 12 cm



- Für alle EUFAB Fahrradträger Modelle. Auch für andere Fahrradträger-Marken geeignet (bitte beachten Sie den Durchmesser)
- Schnelles Anbringen und Abnehmen des Rahmenhalters durch teilbare Schelle
- Rahmendurchmesser des Fahrrads von 3 - 10 cm



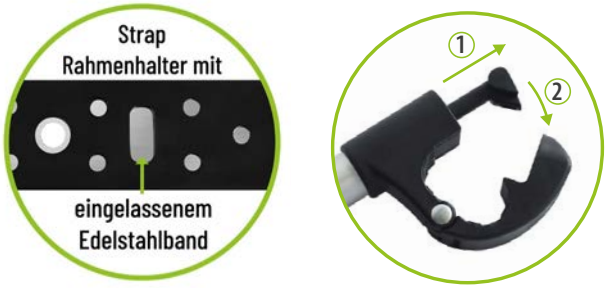

Art.-Nr. 11631 VE20 EAN 4017681 11631 5

Art.-Nr. 11652 VE20 EAN 4017681 11652 0

Abnehmbarer Strap-Rahmenhalter, lang

Rahmenhalter für U-Bügelrohre von 2,5 und 3 cm Durchmesser

Anwendung	Zum Befestigen der Fahrräder
Fahrradtyp	Für fast alle Fahrräder geeignet
Länge	Ca. 32 cm



- Für alle EUFAB Fahrradträger Modelle. Auch für andere Fahrradträger-Marken geeignet (bitte beachten Sie den Durchmesser)
- Schnelles Anbringen und Abnehmen des Rahmenhalters durch teilbare Schelle
- Rahmendurchmesser des Fahrrads von 3 - 10 cm



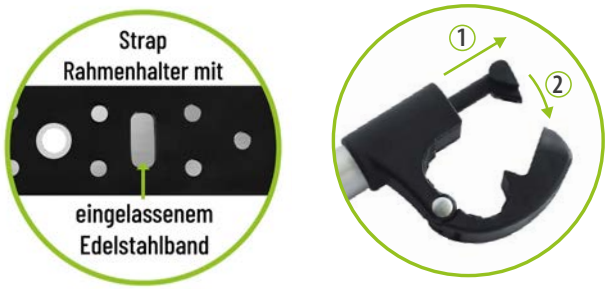

Art.-Nr. 11632 VE20 EAN 4017681 11632 2

Art.-Nr. 11653 VE20 EAN 4017681 11653 7



Verstellbare Strap-Rahmenhalter in bis zu 27 oder 40 cm Länge

Rahmenhalter für U-Bügelrohre von 2,5 und 3 cm Durchmesser

Anwendung	Verstellbare Strap-Rahmenhalter in bis zu 27 oder 40 cm Länge
Fahrradtyp	Für fast alle Fahrräder geeignet
Länge	Ca. 27 cm Art.Nr. 11247 Ca. 40 cm Art.Nr. 11248

- Für alle EUFAB Fahrradträger Modelle. Auch für andere Fahrradträger-Marken geeignet (bitte beachten Sie den Durchmesser)
- Schnelles Anbringen und Abnehmen des Rahmenhalters durch teilbare Schelle
- Für die Befestigung an komplizierten Positionen über andere Rahmen hinweg
- Rahmendurchmesser des Fahrrads von 3 - 10 cm

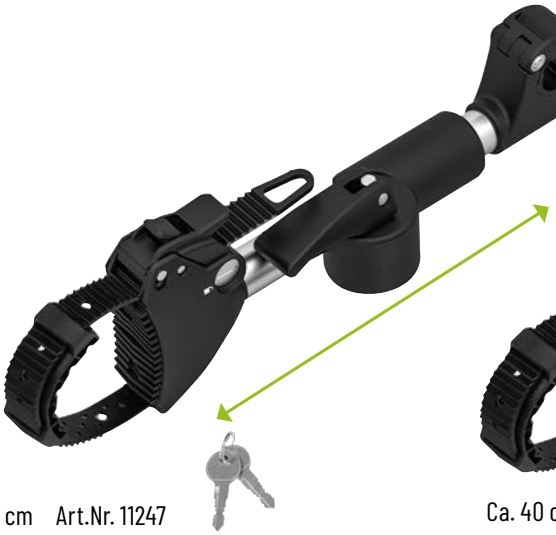

Ca. 27 cm Art.Nr. 11247

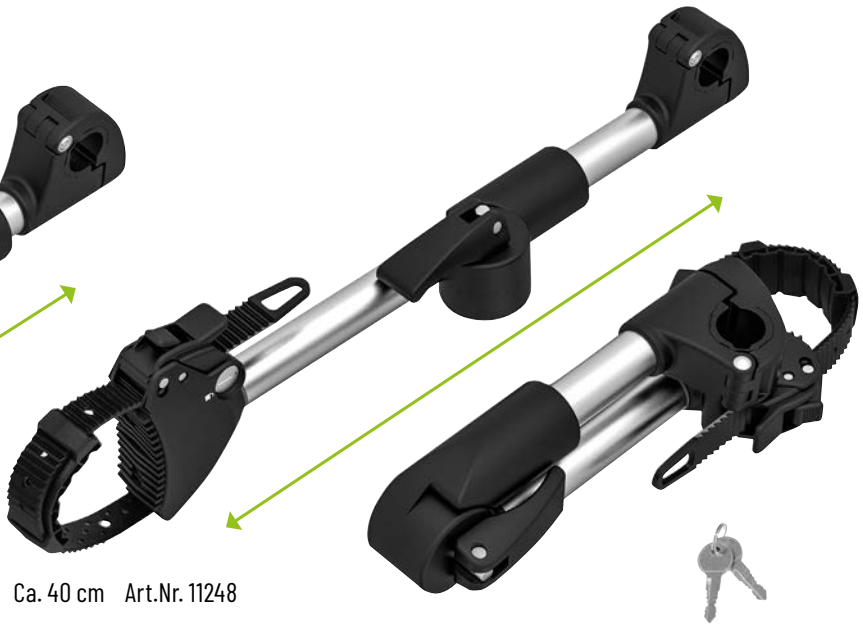

Ca. 40 cm Art.Nr. 11248

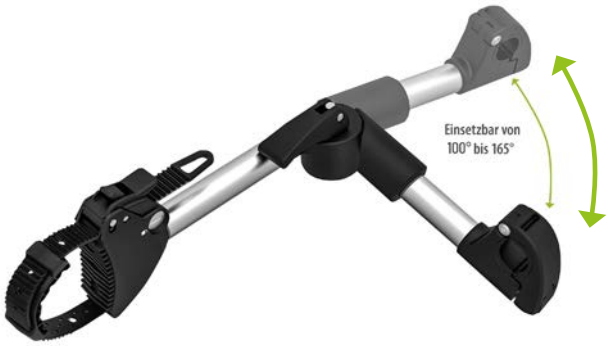

Einsetzbar von 100° bis 165°







Art.-Nr. 11247 VE6 EAN 4017681 11247 8

Art.-Nr. 11248 VE6 EAN 4017681 11248 5

Strap-Rahmenhalter
beidseitig

Anwendung	Zum Befestigen der Fahrräder
Fahrradtyp	Für fast alle Fahrräder geeignet
Länge	Ca. 15 cm





- Verbindung von Fahrrad zu Fahrrad Rahmendurchmesser der Fahrräder von 3 - 10 cm
- Beide Seiten abschließbar

Art.-Nr. 11579 VE EAN 4017681 11579 0

Schnellverschluss für Fahrradträger, abschließbar zum Nachrüsten

Anwendung	Zur schnellen und einfachen Befestigung des Fahrradträgers auf der Anhängerkupplung
Material	Stahl

- Für fast alle Anhängerkupplungstypen
- Zum Anschrauben
- Leichte Montage
- Diebstahlsicherung durch Vorhängeschloss







Art.-Nr. 11402 VE 1 EAN 4017681 11402 1

Textilspanngurte, 4er-Set

extra lang für breite Radstopper

Anwendung	Zur Befestigung der Fahrräder auf dem Fahrradträger
Größe (LxB)	Ca. 45 x 1,5 cm
Material	Nylon





ACHTUNG:
Nur zum Verzurren geeignet. Nicht geeignet zum Heben oder Tragen von Lasten. Spanngurt von unten durch das Gurtschloss einführen und anschließend festzurren. Durch Drücken der Klemme löst sich der Gurt. Auf die ausreichende Befestigung des Transportgurtes achten. Regelmäßig den festen Sitz der Gurte kontrollieren. Nicht in der Nähe von Heizlüftern, Heizungsrohren etc. lagern. Bei Rissen oder Scheuerstellen Gurt nicht mehr verwenden. Nicht über scharfe Ecken oder Kanten führen.

Art.-Nr. 12027 VE 12 EAN 4017681 12027 5

Textilspanngurte, 4er-Set

Anwendung	Zur Befestigung der Fahrräder auf dem Fahrradträger
Größe (LxB)	Ca. 40 x 1,5 cm
Material	Nylon



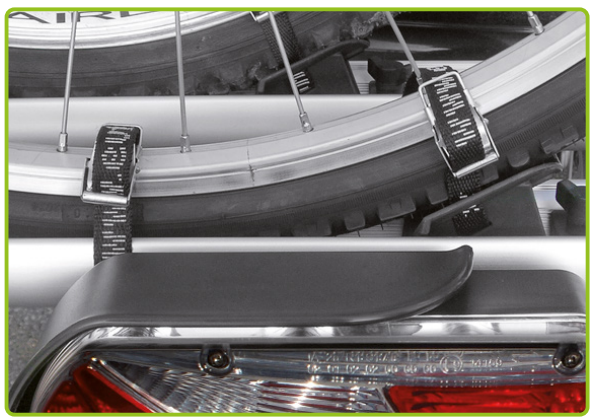

ACHTUNG:
Nur zum Verzurren geeignet. Nicht geeignet zum Heben oder Tragen von Lasten. Spanngurt von unten durch das Gurtschloss einführen und anschließend festzurren. Durch Drücken der Klemme löst sich der Gurt. Auf die ausreichende Befestigung des Transportgurtes achten. Regelmäßig den festen Sitz der Gurte kontrollieren. Nicht in der Nähe von Heizlüftern, Heizungsrohren etc. lagern. Bei Rissen oder Scheuerstellen Gurt nicht mehr verwenden. Nicht über scharfe Ecken oder Kanten führen.

Art.-Nr. 12011 VE 12 EAN 4017681 12011 4

Universal Rückleuchten
Vers. ab 2014



Links Art.-Nr. 11541



Rechts Art.-Nr. 11540

Ersatz Lichtscheiben
Vers. ab 2014



Links Art.-Nr. 11543



Rechts Art.-Nr. 11542

Anwendung Für fast alle EUFAB Fahrradträger

Passende Leuchtmittel (nicht Inkl.)	1 x Kugellampe 12 V / 21 W BA15S	Art.-Nr. 13037
	1 x Kugellampe 12 V / 21 W BAU15S Orange	Art.-Nr. 13306
	1 x Kugellampe 12 V / 21 W / 5 W BAY15D	Art.-Nr. 13050
	1 x Soffitte 12 V / 5 W	Art.-Nr. 13084

Art.-Nr. 11540 VE 10 EAN 4017681 11540 0

Art.-Nr. 11541 VE 10 EAN 4017681 11541 7

Art.-Nr. 11542 VE 10 EAN 4017681 11542 4

Art.-Nr. 11543 VE 10 EAN 4017681 11543 1

Universal Rückleuchten
Klarglas



Links Art.-Nr. 11489



Rechts Art.-Nr. 11488

Ersatz Lichtscheiben

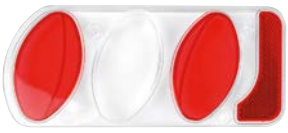

Links Art.-Nr. 11487



Rechts Art.-Nr. 11486

Anwendung Für fast alle EUFAB Fahrradträger

Passende Leuchtmittel (nicht Inkl.)	1 x Kugellampe 12 V / 21 W BA15S	Art.-Nr. 13037
	1 x Kugellampe 12 V / 21 W BAU15S Orange	Art.-Nr. 13306
	1 x Kugellampe 12 V / 21 W / 5 W BAY15D	Art.-Nr. 13050
	1 x Soffitte 12 V / 5 W	Art.-Nr. 13084

Art.-Nr. 11488 VE 10 EAN 4017681 11488 5

Art.-Nr. 11489 VE 10 EAN 4017681 11489 2

Art.-Nr. 11486 VE 10 EAN 4017681 11486 1

Art.-Nr. 11487 VE 10 EAN 4017681 11487 8

Universal Rückleuchten

Rauchglas

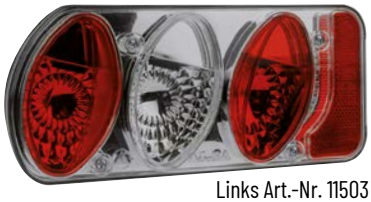

Links Art.-Nr. 11503



Rechts Art.-Nr. 11502

Ersatz Lichtscheiben



Links Art.-Nr. 11501



Rechts Art.-Nr. 11500

Anwendung	Für fast alle EUFAB Fahrradträger	
Passende Leuchtmittel (nicht Inkl.)	1 x Kugellampe 12 V / 21 W BA15S	Art.-Nr. 13037
	1 x Kugellampe 12 V / 21 W BAU15S Orange	Art.-Nr. 13306
	1 x Kugellampe 12 V / 21 W / 5 W BAY15D	Art.-Nr. 13050
	1 x Soffitte 12 V / 5 W	Art.-Nr. 13084

Art.-Nr. 11502 VE 10 EAN 4017681 11502 8

Art.-Nr. 11503 VE 10 EAN 4017681 11503 5

Art.-Nr. 11500 VE 10 EAN 4017681 11500 4

Art.-Nr. 11501 VE 10 EAN 4017681 11501 1

DAFA Rückleuchte



Links Art.-Nr. 99715



Rechts Art.-Nr. 99716

Ersatz Lichtscheiben



Links Art.-Nr. 90955



Rechts Art.-Nr. 90954

Anwendung	Für fast alle EUFAB Fahrradträger	
Passende Leuchtmittel (nicht Inkl.)	1 x Kugellampe 12 V / 21 W BA15S	Art.-Nr. 13037
	1 x Kugellampe 12 V / 21 W BAU15S Orange	Art.-Nr. 13306
	1 x Kugellampe 12 V / 21 W / 5 W BAY15D	Art.-Nr. 13050
	1 x Soffitte 12 V / 5 W	Art.-Nr. 13084

Art.-Nr. 99715 VE 1 EAN 4017681 99715 0

Art.-Nr. 99716 VE 1 EAN 401768 199716 7

Art.-Nr. 90955 VE 1 EAN 4017681 90555 1

Art.-Nr. 90954 VE 1 EAN 4017681 90554 4

Rückleuchten DAFA komplett mit Kabel

Klarglas



Anwendung	Für fast alle EUFAB Fahrradträger	
Passende Leuchtmittel (nicht Inkl.)	1 x Kugellampe 12 V / 21 W BA15S	Art.-Nr. 13037
	1 x Kugellampe 12 V / 21 W BAU15S Orange	Art.-Nr. 13306
	1 x Kugellampe 12 V / 21 W / 5 W BAY15D	Art.-Nr. 13050
	1 x Soffitte 12 V / 5 W	Art.-Nr. 13084

Art.-Nr. 90882 VE 1 EAN 4017681 90882 8

Glas der Kennzeichenbeleuchtung für DAFA Rückleuchten



Für folgende Rückleuchten

Art. Nr. 99715
Art. Nr. 99716

Art.-Nr. 91560 VE 1 EAN 4025487 40425 3

Glas der Kennzeichenbeleuchtung für universal Rückleuchten



Für folgende Rückleuchten

Art. Nr. 11502
Art. Nr. 11503

Art. Nr. 11540
Art. Nr. 11541

Art. Nr. 11488
Art. Nr. 11489

Art.-Nr. 91561 VE 1 EAN 4025487 40426 0

Kurzadapter MINI

13 - auf 7-polig

Anwendung	Zum Anschluss eines 13-poligen Steckers an einer 7-poligen Fahrzeugsteckdose
Spannung	12 V
Steckverbindung	13-polige Dose 7-poliger Stecker
Material	Kunststoff



Art.-Nr. 10008 VE 1 EAN 4049145 10008 0

Kurzadapter

13 - auf 7-polig

Anwendung	Zum Anschluss eines 13-poligen Steckers an einer 7-poligen Fahrzeugsteckdose
Spannung	12 V
Steckverbindung	13-polige Dose 7-poliger Stecker
Kabellänge	Ca. 0,5 m
Material	Kunststoff



Art.-Nr. 10013 VE 1 EAN 4049376 10013 2

Fahrradträger-Adapter für die Deichsel

1 | 2 | 65 kg MAX. Max. Nutzlast | ca. 4,35 Kg

Anwendung	Zur Aufnahme eines Fahrradträgers auf der Deichsel
Befestigung auf der Deichsel	U-Bügel + Klemmplatte mit selbstsichernden Muttern
Größe (BxHxT)	Ca. 75,5 x 23 x 7 cm
Material	Stahl





Art.-Nr. 11405 VE 1 EAN 4017681 11405 2

ACHTUNG:
Bei Montage der Deichselaufnahme mit einem Anhängerkupplungsträger den Lenkradius und die Stützlast der Deichsel beachten! Nicht nach DIN!

Wandhalterung für Fahrradträger

50 kg Max. Nutzlast | ca. 1,2 Kg

Anwendung	Zur platzsparenden Aufbewahrung in der Garage und im Keller
Kugeldurchmesser	Ca. Ø 5 cm
Verwendbar	Für alle EUFAB Fahrradträger *
Größe (BxHxT)	Ca. 16 x 17,5 x 9 cm
Material	Stahl





- Schnelle und einfache Montage, inkl. Wanddübel

*ausgenommen SD260/SD260 BLACK

Art.-Nr. 16412 VE 12 EAN 4017681 16412 5

Wandhalterung für Fahrradträger

30 kg Max. Nutzlast | ca. 0,97 Kg

Anwendung	Zur platzsparenden Aufbewahrung in der Garage und im Keller
Kugeldurchmesser	Ca. Ø 5 cm
Verwendbar	Für fast alle Fahrradträgergeeignet. Westfalia, Thule und Atera-Träger eingeschränkt nutzbar
Größe (BxHxT)	Ca. 13 x 12,5 x 11 cm
Material	Stahl





- Schnelle und einfache Montage, inkl. Wanddübel

Art.-Nr. 16418 VE 12 EAN 4017681 16418 7

Multifunktions Kompressor
aufladbar

ca. 500 g

Anwendung	Mit integrierter 2200 mAh Lithium Batterie und zusätzlicher LED Arbeitsleuchte. Bestens geeignet für den mobilen Einsatz.
Max. Luftdruck	Ca. 8 bar (120 psi)
Akkukapazität	2000 mAh
Luftschlauch	Ca. 18 cm
Ladezeit	4 Stunden
Größe (LxHxB)	Ca. 27x 5,5 x 4,5 cm
Zubehör	Steckernetzteil 230 V Schlauchstück für Autoventil Adapter für Fahrradventile Adapter für Luftspielzeug Balladapter Transporttasche



- Der gewünschte Druck kann eingestellt werden das Gerät schaltet nach Erreichen automatisch ab
- Praktische Transporttasche zur Montage am Fahrradrahmen
- Mit zusätzlichem USB Ausgang

Art.-Nr. 21077 VE 10 EAN 4017681 21077 8









Mini Kompressor

aufladbar

ca. 440 g

Anwendung	Mini Kompressor mit integrierter 4000 mAh Lithium Batterie und zusätzlicher LED-Leuchte. Bestens geeignet für den mobilen Einsatz am Kfz, Motorrad, Fahrrad, Bällen und Luftspielzeug. Voreingestellte Profile. Mit integrierter Powerbank.
Eingangsspannung	5 V DC
Eingangsstrom	2 A
Betriebsspannung	7,4 V DC
Akkukapazität	2 x 2000 mAh (14,8Wh)
Ladezeit	Ca. 3 Std.
Leistung	> 36 W
Max. Druck	Ca. 10 bar (150 PSI)
Länge Luftschlauch	Ca. 20 cm
Größe	Ca. 8 x 4,5 x 12,8 cm

- Voreingestellte Fülldrücke
- Ladekabel USB A – USB C
- Mit integrierter Powerbank
- LED Arbeitsleuchte
- Inkl. 4 Adapter
- USB-Ausgang







Art.-Nr. 21088 VE 10 EAN 4017681 21088 4













Fahrradtransportschutz 6-tlg.

Anwendung	Schützt Ihr Fahrrad beim Transport auf einem Fahrradträger oder im Fahrzeug
Inhalt	1 x Aufbewahrungsbeutel (1) 2 x Felgenschoner (2) 1 x Kettenschoner (3) 1 x Rahmenschoner (4) 1 x Pedalschoner (5) 1 x Gabelschoner (6)
Material	Obermaterial ist 100% Polyester (Oxford 600D) mit PVC Coating.

- Befestigung mit stabilen Klettverschlüssen
- Robuste und abwaschbare Außenseite
- Gepolsterter Innenteil
- Mit praktischer Tasche zur Aufbewahrung








3



4



2




5



6



1



Art.-Nr. 11242 VE 12 EAN 4017681 11242 3

Gepäckspanner

Anwendung	Mit dem Gepäckspanner können leichte Gegenstände im Kofferraum eines Fahrzeugs, auf dem Motorrad oder Fahrradgepäckträger fixiert werden. 4 verstellbare Spannbänder mit Schnalle für einen stabilen und perfekten Sitz.
Größe (LxB)	Ca. 1 x 60 cm



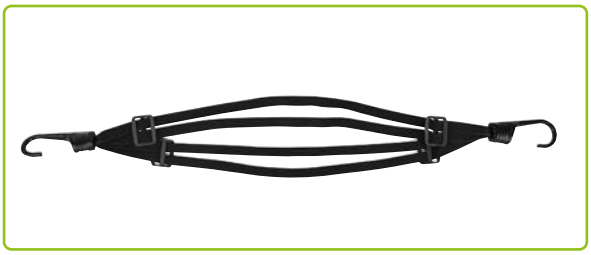

Art.-Nr. 10351 VE 10 EAN 4049376 10351 5











Fahrrad Panzerschloss

ca. 590 g

Anwendung	Zuverlässige Sicherung von Fahrrad, E-Bike, Pedelec oder E-Scooter vor Diebstahl und unsachgemäßer Entwendung. Stabile Ausführung mit überzogener Gelenkkapselung aus Stahl.
Länge	Ca. 100 cm
Durchmesser	Ca. 22 mm

- Stahl-Gelenkkapselung mit Kunststoffummantelung
- Stabile Ausführung
- Inkl. 2 Schlüssel



Art.-Nr. 16323 VE 10 EAN 401768 116323 4







Fahrrad Kettenschloss

ca. 1,13 kg

Anwendung	Zuverlässige Sicherung von Fahrrad, E-Bike, Pedelec oder E-Scooter vor Diebstahl und unsachgemäßer Entwendung. Die Ummantelung der Stahlkette schützt vor Kratzern und Lackschäden.
Länge	Ca. 100 cm

- Stahlkette mit Ummantelung zum Schutz vor Kratzern und Lackschäden
- Stabile Ausführung
- Inkl. 2 Schlüssel



Art.-Nr. 16322 VE 10 EAN 401768 116322 7







Fahrrad Handschellenschloss

ca. 840 g

Anwendung	Zuverlässige Sicherung von Fahrrad, E-Bike, Pedelec oder E-Scooter vor Diebstahl und unsachgemäßer Entwendung. Geeignet auch für die Befestigung an Laternenmast oder Fahrradständer.
Länge	Ca. 128 cm



- Mit 4-stelligem Zahlencode, frei einstellbar
- Geflochtenes Stahlkabel mit Kunststoffummantelung
- Inkl. 2 Schlüssel für die Notentriegelung

Art.-Nr. 16321 VE 10 EAN 401768 116321 0







Fahrrad Kabelbinderschloss

ca. 70 g

Anwendung	Zum Schutz von Fahrrad, E-Scooter, Kinderwagen, Helm o. Ä. vor Diebstahl. Ideale Absicherung für kurze Stopps an weniger gefährlichen Abstellorten.
Länge	Ca. 53 cm

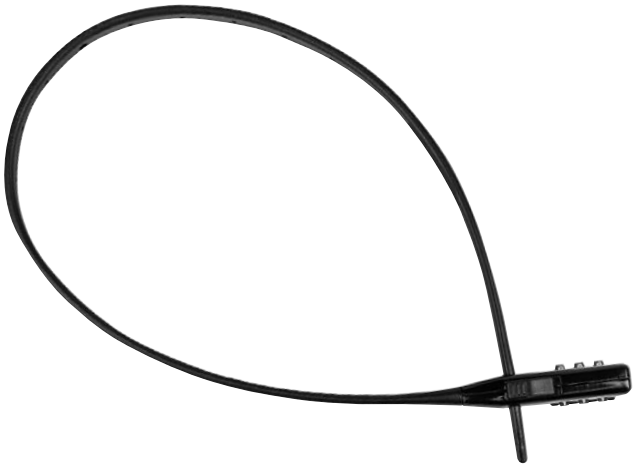

- Mit 3-stelligem Zahlencode, frei einstellbar
- Verstärkter Stahlkern mit Kunststoffummantelung
- Leicht und kompakt

Art.-Nr. 16320 VE 10 EAN 401768 116320 3







10 tlg. Fahrrad Pflegeset

ca. 540 g

Anwendung

Das EUFAB Fahrrad-Pflegeset ist ein unverzichtbares Hilfsmittel für alle, die ihr Fahrrad in einwandfreiem Zustand halten möchten. Egal, ob es sich um ein Mountainbike, Rennrad oder Stadtrad handelt – regelmäßige Pflege sorgt nicht nur für eine längere Lebensdauer des Fahrrads, sondern auch für ein sichereres und angenehmeres Fahrgefühl. Unser gut ausgestattetes Fahrrad-Pflegeset enthält die wichtigsten Reinigungs- und Pflegeprodukte in einer stabilen Box.



Maße (BxHxT) Ca. 29 x 9 x 17,5 cm

Lieferumfang

2x Eckbürsten
2x Ritzelschaber
2x Zahnkranzbürste
1x Reinigungstuch
1x Reinigungshandschuh
1x Reifenbürste
1x Kettenreinigungsbürste





Art.-Nr. 16016 VE 6 EAN 4006132 16016 8

4 017681 160165













Farben und technische Änderungen vorbehalten

Fahrrad Montageständer PROFI

Anwendung	Für professionelles und bequemes Arbeiten wie in der Werkstatt
Fahrradtypen	Für alle gängigen Fahrräder geeignet
Teleskopstange höhenverstellbar	Von ca. 151 bis 190 cm
Durchmesser Teleskopstange	Ca. ø 3,5 / 3,8 cm
Rohrdurchmesser Stativfuß	Ca. ø 2,5 cm
Klammer für Aufnahme des Fahrradrahmens	Verstellbar von 2,5 - 4 cm
Werkzeugablage	Ja, magnetisch
Material	Pulverbeschichteter Stahl
Schnellverschluss	Ja

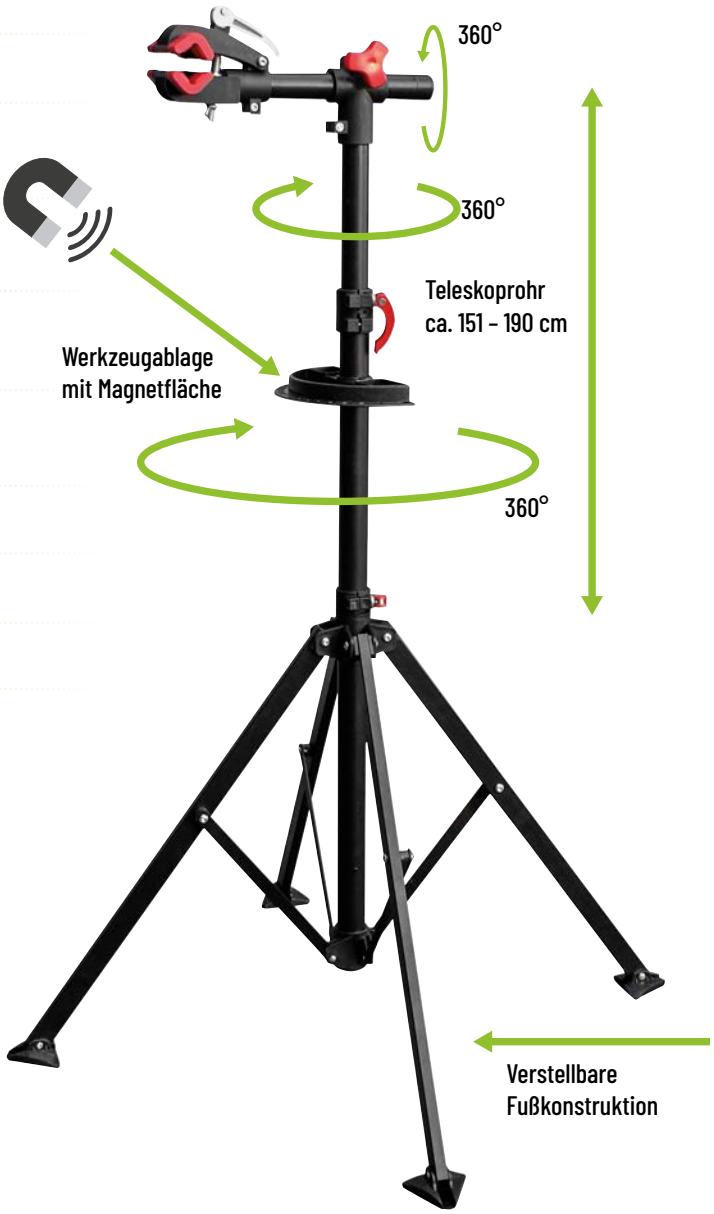

- Platzsparend durch 4-beinigen Stativfuß, dieser lässt sich für die Lagerung in Garage oder Keller einfach zusammenklappen
- Die Aufnahme lässt sich um 360° drehen, dadurch ist das Arbeiten in allen Lagen möglich
- Höhenverstellbar
- Robuste und hohe Standfestigkeit



Art.-Nr. 16414 VE 2 EAN 4017681 16414 9







Fahrrad Montageständer

für E-Bikes & andere schwere Fahrräder

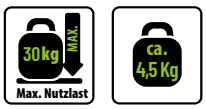

Anwendung	Hochwertiger und professioneller Montageständer aus Aluminium, speziell für E-Bikes und andere schwere Fahrräder geeignet. Mit Teleskopstange zur Lenkerfeststellung und Schnellverschluss. Die Aufnahme lässt sich um 360° drehen, dadurch ist das Arbeiten in allen Lagen möglich. Der Ständer ist zudem noch höhenverstellbar. Robuste und hohe Standfestigkeit durch stabile Konstruktion.
Fahrradtypen	Für alle gängigen Fahrräder geeignet
Teleskopstange höhenverstellbar	Von ca. 100 bis 160 cm
Durchmesser Teleskopstange	Ca. ø 3,5 / 5 cm
Rohrdurchmesser Stativfuß	Ca. ø 4,4 cm
Klammer für Aufnahme des Fahrradrahmens	Verstellbar von 2,5 - 8 cm
Werkzeugablage	Ja, magnetisch
Material	Aluminium
Schnellverschluss	Ja

- Mit praktischer Ablagefläche für Werkzeug

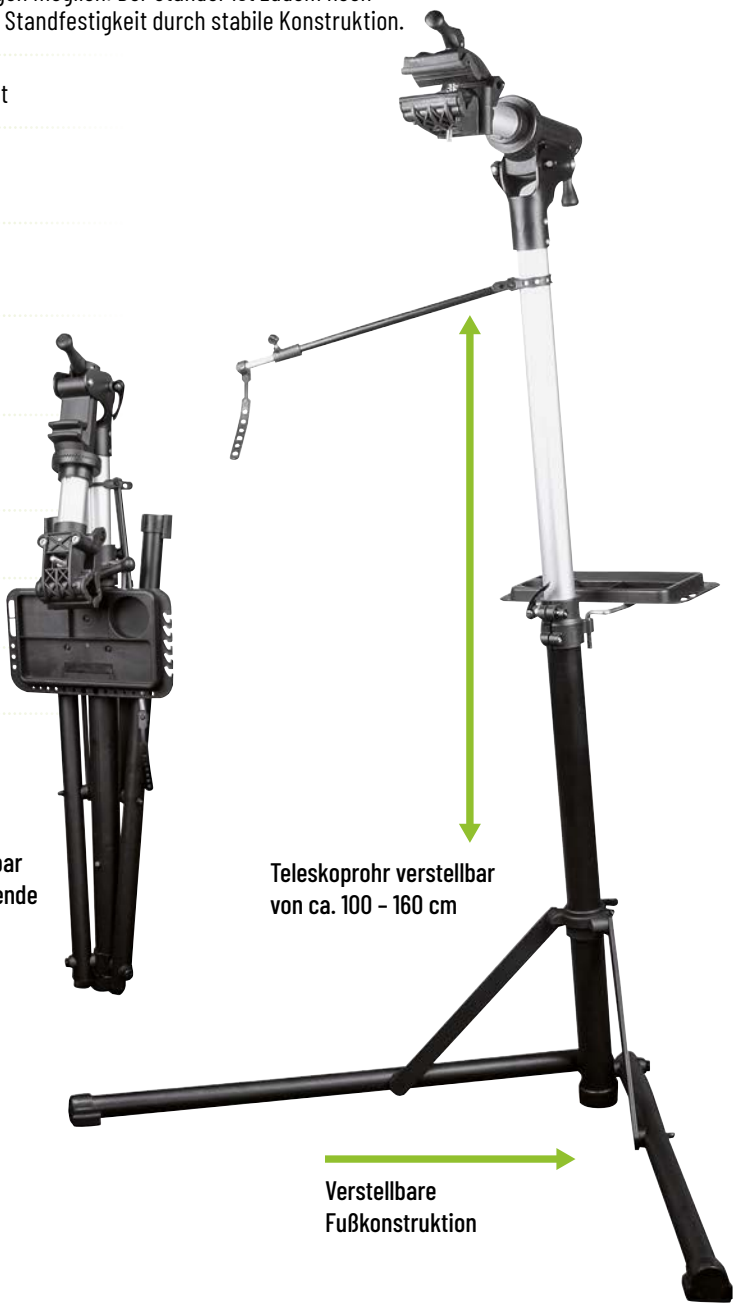



Art.-Nr. 16421 VE 1 EAN 4017681 16421 7







Fahrrad-Wandhalter

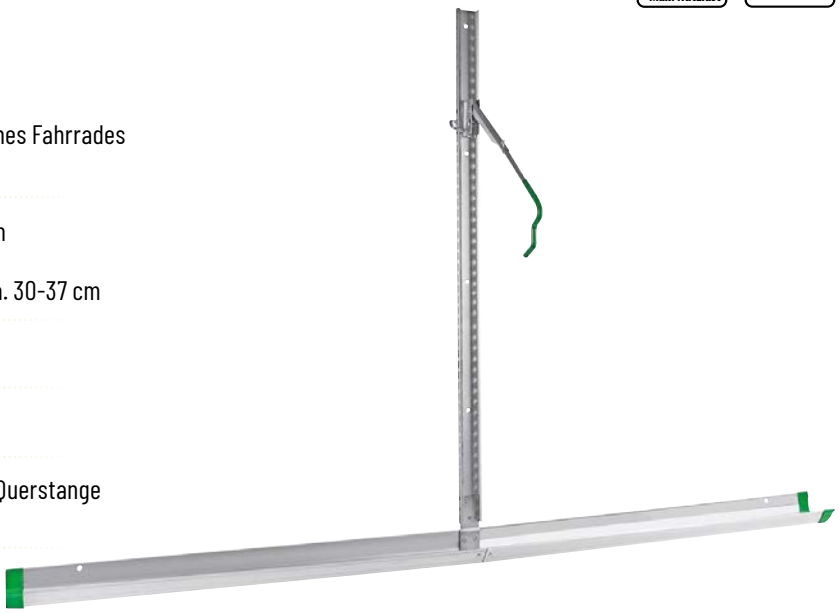

Anwendung	Platzsparende Aufbewahrung eines Fahrrades in der Garage, im Keller usw.
Größe	Länge der Radschiene ca. 150 cm Höhe des Wandhalters ca. 96 cm Halter für den Fahrradrahmen ca. 30-37 cm
Material	Verzinkter Stahl
Rahmenhalter	Für 1 Fahrrad
Fahrrad-Typen	Für alle gängigen Fahrräder mit Querstange auch Oversize- und Y-Rahmen

- Rahmenhalter ist gummiert und schützt das Fahrrad vor Beschädigungen
- Einfach an die Wand schrauben, Rahmenhalter ausklappen und das Fahrrad aufstellen, bzw. einhängen
- Rahmenhalter in der Höhe verstellbar



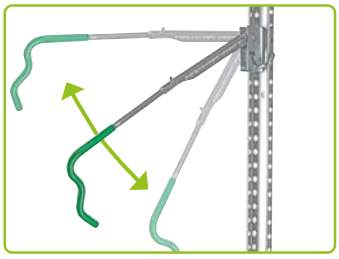

Art.-Nr. 16408 VE 10 EAN 4017681 16408 8

Fahrrad-Wandhalter



Anwendung	Zur sicheren und praktischen Aufbewahrung von bis zu 3 Fahrrädern oder Freizeitartikeln in der Garage, im Keller etc.
Größe (LxBxH)	Ca. 57 x 54 x 49 cm bei ausgeklappten Haltearmen Länge der Tragarme: 52 cm
Material	Lackierter Stahl und Kunststoff
Rahmenhalter	Für max. 3 Fahrräder
Fahrrad-Typen	Für alle gängigen Fahrräder mit Querstange
Haltearme	Verstellbare Zahngelenke

- Auch geeignet zur Lagerung von z. B. Surfbrett, Ski, Angelrute, Leiter o. Ä. in der Garage, im Keller usw.
- Inklusive Befestigungsmaterial
- Platzsparend bei Nichtbenutzung

Art.-Nr. 16404 VE 5 EAN 4017681 16404 0







Fahrrad Wandhalterung

Anwendung	Zur sicheren und praktischen Aufbewahrung eines Fahrrads. Für Garage, Keller, Vorratsraum, Gartenhaus etc. Klappbar und ausziehbar (um ca. 10 cm).
Fahrradtypen	Für alle gängigen Fahrräder geeignet
Traglast	Bis ca. 30 kg
Material	Pulverbeschichteter Stahl, Schaumstoff
Größe (LxBxH)	Ca. 35 (45 ausgezogen max.) x 26 x 18 (42 hochgeklappt) cm

- Besonders platzsparend bei Nichtbenutzung
- Inklusive Befestigungsmaterial
- Haken sind mit Schaumstoff gepolstert

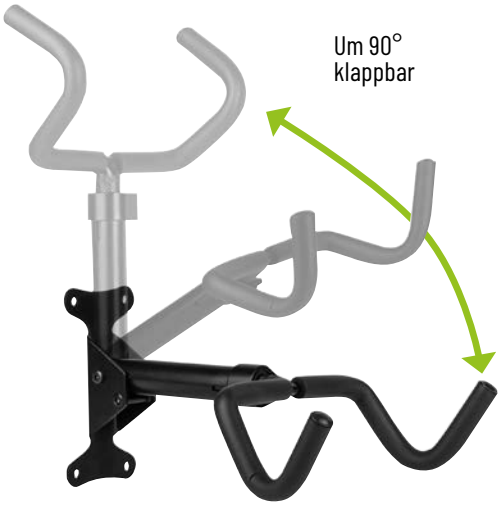



Art.-Nr. 16422 VE 10 EAN 4017681 16422 4









Fahrrad Deckenlift

Anwendung	Zur platzsparenden Aufbewahrung von einem Fahrrad an der Decke z. B. in der Garage oder im Keller
Größe der Rolle	Ca. 4 x 1,1 ø cm
Max. Hubhöhe	Ca. 4 m
Material	Pulverbeschichteter Stahl
Befestigung des Fahrrades	Für 1 Fahrrad
Fahrrad-Typen	Für alle gängigen Fahrräder mit Querstange auch Oversize- und Y-Rahmen



Art.-Nr. 16411 VE 10 EAN 4017681 16411 8

- Rahmenhalter ist gummiert und schützt das Fahrrad vor Beschädigungen
- Einfach an die Wand schrauben, Rahmenhalter ausklappen und das Fahrrad aufstellen, bzw. einhängen
- Rahmenhalter in der Höhe verstellbar





KFZ-KENNZEICHEN

Wird das hintere amtliche Nummernschild durch einen Fahrradträger verdeckt, so muss ein weiteres Kfz-Kennzeichen am Fahrradträger angebracht werden. Diese Kennzeichen müssen nicht von Ihrer Zulassungsstelle mit Plaketten versehen werden.

Sparen Sie sich den Gang zum Schildermacher vor Ort und bestellen Sie Ihr Kennzeichen online unter www.eufab.com



Hinweis: Nur für das 3. Kennzeichen geeignet



POS Video Display

(kostenlos, leihweise) ist ein TFT-Farbmonitor modifiziert mit MPEG-Player:

- GEZ-gebührenfrei
- Mit Auto-Repeat-Funktion für den Endloswiedergabebetrieb
- Mit Anlaufautomatik für die Inbetriebnahme bei genereller Stromzufuhr oder über eine externe Zeitschaltuhr
- Plug & Play
- Mit Filmen für alle EUFAB Fahrrdträger je nach Palettenbestückung

Zur Unterstützung des Abverkaufs
aller EUFAB Fahrrdträger
führt die Firma EAL GmbH eine Videoaktion durch.



Beispielbild

Präsentationsbeispiel

für Mischpalette

Produkte
(Beispiele)

4 x Art.-Nr. 12010LAS Fahrrädträger POKER-F
1 x Art.-Nr. 12010LAS Fahrradträger POKER-F (montiert)
5 x Art.-Nr. 11582 Fahrradträger CROW PLUS
1 x Art.-Nr. 99901 verstärkte Europalette (kostenlos, leihweise)
1 x Art.-Nr. 11136 Demo-Warenträger/Befestigung für TFT-Farbmonitor (kostenlos, leihweise)
1 x Art.-Nr. 99311 Stummer Verkäufer für Kennzeichenhalter (kostenlos, leihweise)

- Präsentation individuell bestückbar



Präsentationsständer BC260, BC260 Black und BS260

Größe (LxBxH) Ca. 60 x 60 x 60 cm (ohne Bestückung)





Art.-Nr. 11095

Präsentationsständer für einen Fahrradträger

Größe (LxBxH) Ca. 70 x 66 x 45 cm (ohne Bestückung)





Art.-Nr. 11094

Warenpräsentation

Roll-Up

Auf Anfrage



Art. Nr. 99529

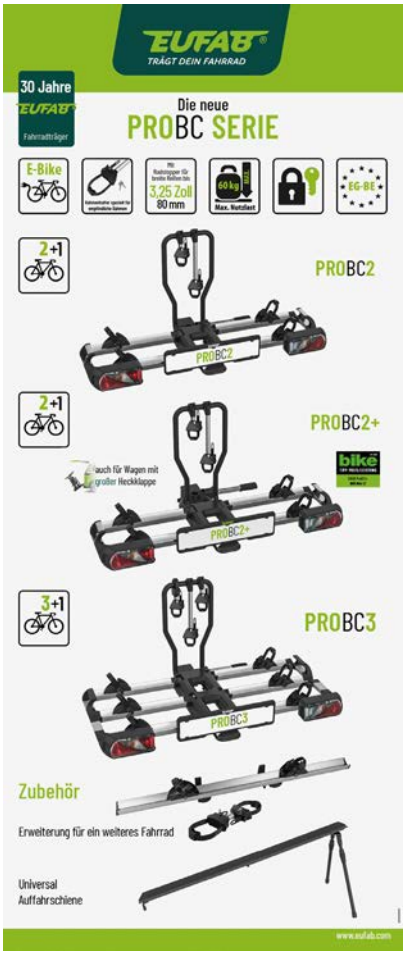

Art. Nr. 99539



Art. Nr. 99538

Produktname Art.-Nr.	Anwendung	Auf mehrere Fahrräder erweiterbar	Schnellverschluss	Abklappmechanismus	Diebstahlsicherung des Trägers	Befestigung der Fahrräder	Abschließbare Rahmenhalter	Schienenart	Schienenabstand	Radstand	Beleuchtungs-Anschluss	Farbe	Material	Abmessungen (BxHxT)	Verpackungsgröße (LxBxH)	Eigengewicht	Max. Nutzlast	TÜV/GS	EG-BE	E-Bikes geeignet	
BIKE LIFT 11535	Zum Transportieren von Fahrrädern auf der Anhängerkupplung	2	---	Ja	Ja, mit Fußpedal-Bedienung	Abschließbar	Abnehm- und abschließbare Rahmenhalter, Spanngurte mit Ratschen	Ja	Aluminium-Profilschienen	Ca. 25 cm	Max. 130 cm	13-poliger Stecker	Silber/ Schwarz	Aluminium/ Stahl/ Kunststoff	Ca. 135 x 74 x 74 cm Ca. 30 x 74 x 74 cm (zusammengeklappt)	Ca. 81 x 77 x 33 cm	Ca. 25 kg	60 kg	---	Ja	Ja
SD260 11596 SD26 BLACK 11619	Zum Transportieren von Fahrrädern auf der Anhängerkupplung	2	---	Ja	Ja, mit Fußpedal-Bedienung	Abschließbar	Abschließbare Strap-Rahmenhalter und Spanngurte mit Ratschen	Ja	Aluminium-Profilschienen	Ca. 24 cm	Max. 130 cm	13-poliger Stecker	Silber/ Schwarz	Aluminium/ Stahl/ Kunststoff	Ca. 130 x 77 x 81 cm Ca. 84 x 28 x 81 cm zusammengeklappt)	Ca. 89 x 86 x 31 cm	Ca. 20,5 kg	60 kg	---	Ja	Ja
PROBC2 11600	Zum Transportieren von Fahrrädern auf der Anhängerkupplung	2	Ja	Ja	Ja, mit Fußpedal-Bedienung	Abschließbar	Abschließbare Strap-Rahmenhalter und Spanngurte mit Ratschen	Ja	Aluminium-Profilschienen	Ca. 23 cm	Max. 135 cm	13-poliger Stecker	Silber/ Schwarz	Aluminium/ Stahl/ Kunststoff	Ca. 140 x 69 x 60 cm Ca. 30 x 71 x 60 cm (zusammengeklappt)	Ca. 75 x 65,5 x 32 cm	Ca. 17 kg	60 kg	---	Ja	Ja
PROBC2+ 11601	Zum Transportieren von Fahrrädern auf der Anhängerkupplung	2	Ja	Ja	Ja, mit Fußpedal-Bedienung	Abschließbar	Abschließbare Strap-Rahmenhalter und Spanngurte mit Ratschen	Ja	Aluminium-Profilschienen	Ca. 23 cm	Max. 135 cm	13-poliger Stecker	Silber/ Schwarz	Aluminium/ Stahl/ Kunststoff	Ca. 140 x 69 x 67 cm Ca. 30 x 71 x 67 cm (zusammengeklappt)	Ca. 75 x 65,5 x 32 cm	Ca. 17 kg	60 kg	---	Ja	Ja
PROBC3 11602	Zum Transportieren von Fahrrädern auf der Anhängerkupplung	3	Ja	Ja	Ja, mit Fußpedal-Bedienung	Abschließbar	Abschließbare Strap-Rahmenhalter und Spanngurte mit Ratschen	Ja	Aluminium-Profilschienen	Ca. 23 cm	Max. 135 cm	13-poliger Stecker	Silber/ Schwarz	Aluminium/ Stahl/ Kunststoff	Ca. 140 x 69 x 74 cm Ca. 30 x 71 x 74 cm (zusammengeklappt)	Ca. 75 x 65,5 x 32 cm	Ca. 18 kg	60 kg	---	Ja	Ja
TECDC1+ 11622	Zum Transportieren von Fahrrädern auf der Anhängerkupplung	2	---	Ja	Ja, mit Fußpedal-Bedienung	Abschließbar	Abschließbare Strap-Rahmenhalter und Spanngurte mit Ratschen	Ja	Aluminium-Profilschienen	Ca. 24 cm	Max. 130 cm	13-poliger Stecker	Schwarz	Aluminium/ Stahl/ Kunststoff	Ca. 123 x 75 x 74 cm Ca. 84 x 27 x 80 cm zusammengeklappt)	Ca. 75 x 65,5 x 32 cm	Ca. 17 kg	60 kg	--	Ja	Ja
PREMIUM II 11521	Zum Transportieren von Fahrrädern auf der Anhängerkupplung	2	---	Ja	Ja, mit Fußpedal-Bedienung	Abschließbar	Abschließbare Rahmenhalter und Spanngurte mit Ratschen	Ja	Aluminium-Profilschienen	Ca. 22 cm	Max. 135 cm	13-poliger Stecker	Silber/ Schwarz	Aluminium/ Stahl/ Kunststoff	Ca. 115 x 67 x 54 cm Ca. 30 x 67 x 55,5 cm (zusammengeklappt)	Ca. 60 x 72 x 33 cm	Ca. 22 kg	60 kg	---	Ja	Ja
PREMIUM III 11522	Zum Transportieren von Fahrrädern auf der Anhängerkupplung	3	---	Ja	Ja, mit Fußpedal-Bedienung	Abschließbar	Abschließbare Rahmenhalter und Spanngurte mit Ratschen	Ja	Aluminium-Profilschienen	Ca. 22 cm	Max. 135 cm	13-poliger Stecker	Silber/ Schwarz	Aluminium/ Stahl/ Kunststoff	Ca. 115 x 67 x 74 cm Ca. 30 x 68,5 x 77,5 cm (zusammengeklappt)	Ca. 74,5 x 81 x 32 cm	Ca. 21 kg	60 kg	---	Ja	Ja
PREMIUM II PLUS, speziell für VW T5 und Vans 11523	Zum Transportieren von Fahrrädern auf der Anhängerkupplung	2	---	Ja	Ja, mit Fußpedal-Bedienung	Abschließbar	Abschließbare Rahmenhalter und Spanngurte mit Ratschen	Ja	Aluminium-Profilschienen	Ca. 22 cm	Max. 135 cm	13-poliger Stecker	Silber/ Schwarz	Aluminium/ Stahl/ Kunststoff	Ca. 115 x 67 x 61 cm Ca. 30 x 67 x 62,5 cm (zusammengeklappt)	Ca. 68 x 73 x 32,5 cm	Ca. 17 kg	60 kg	---	Ja	Ja
PREMIUM 12011LAS	Zum Transportieren von Fahrrädern auf der Anhängerkupplung	2	---	Ja	Ja, mit Hand Abklapphebel	Abschließbar	Abschließbare Rahmenhalter und Spanngurte mit Ratschen	Ja	Stabile, verstellbare Aluminium-Profielschienen	Ca. 21 cm	Max. 135 cm	13-poliger Stecker	Silber/ Schwarz	Aluminium/ Stahl/ Kunststoff	Ca. 147 x 68 x 58 cm Ca.28 x 86 x 50 cm (zusammengeklappt)	Ca. 75 x 58 x 27 cm	Ca. 17 kg	60 kg	---	Ja	Ja
Finch 11584	Zum Transportieren von Fahrrädern auf der Anhängerkupplung	2	---	Ja	Ja, mit Fußpedal-Bedienung	Abschließbar	Abschließbare Rahmenhalter und Spanngurte mit Ratschen	Ja	Verstellbare Stahl-Profielschienen	Ca. 22 cm	Max. 130 cm	13-poliger Stecker	Schwarz	Stahl/ Kunststoff	Ca. 126 x 88 x 57 cm Ca. 34 x 88 x 57 cm (zusammengeklappt)	Ca. 73 x 61 x 34 cm	Ca. 17 kg	60 kg	---	Ja	Ja
Finch 3 11598	Zum Transportieren von Fahrrädern auf der Anhängerkupplung	3	---	Ja	Ja, mit Fußpedal-Bedienung	Abschließbar	Abschließbare Rahmenhalter und Spanngurte mit Ratschen	Ja	Verstellbare Stahl-Profielschienen	Ca. 22 cm	Max. 130 cm	13-poliger Stecker	Schwarz	Stahl/ Kunststoff	Ca. 126 x 88 x 74 cm Ca. 34 x 88 x 74 cm (zusammengeklappt)	Ca. 73 x 61 x 34 cm	Ca. 21 kg	60 kg	---	Ja	Ja
POKER-F 12010LAS	Zum Transportieren von Fahrrädern auf der Anhängerkupplung	2	---	Ja	Ja, mit Hand Abklapphebel	Abschließbar	Rahmenhalter und Textilspanngurte	Nein, Optional: Art.-Nr. 11631 und 11632 Bzw. Art.-Nr. 11629 und 11630	Verstellbare Stahl-Profielschienen	Ca. 21cm	Max. 137 cm	13-poliger Stecker	Schwarz	Stahl/ Kunststoff	Ca. 142 x 70 x 58 cm Ca. 25 x 86 x 52 cm (zusammengeklappt)	Ca. 57 x 74 x 25,8 cm	Ca. 18 kg	60 kg	---	Ja	Ja
CROW1 11604	Zum Transportieren von Fahrrädern auf der Anhängerkupplung	1	---	Ja	Ja, mit Hand Abklapphebel	Abschließbar	Rahmenhalter und Textilspanngurte	Nein, Optional: Art.-Nr. 11631 und 11632 Bzw. Art.-Nr. 11629 und 11630	Stabile Stahlschienen mit Kunststoffradhalterung	---	Max. 126 cm	13-poliger Stecker	Schwarz	Stahl/ Kunststoff	Ca. 117 x 67 x 32 cm Ca. 71 x 19 x 67 cm (zusammengeklappt)	Ca. 65,5 x 44 x 18,5 cm	Ca. 9,5 kg	30 kg	---	Ja	Ja
CROW BASIC 11569	Zum Transportieren von Fahrrädern auf der Anhängerkupplung	2	---	---	---	---	Rahmenhalter und Textilspanngurte	Nein, Optional: Art.-Nr. 11631 und 11632 Bzw. Art.-Nr. 11629 und 11630	Stabile Stahlschienen mit Kunststoffradhalterung	Ca. 18 cm	Max. 126 cm	13-poliger Stecker	Schwarz	Stahl/ Kunststoff	Ca. 117 x 67 x 52 cm Ca. 71 x 19 x 52 cm (zusammengeklappt)	Ca. 68 x 52 x 21 cm	Ca. 12 kg	50 kg	Ja	Ja	Ja
CROW 11563	Zum Transportieren von Fahrrädern auf der Anhängerkupplung	2	---	Ja	---	Abschließbar	Rahmenhalter und Textilspanngurte	Nein, Optional: Art.-Nr. 11631 und 11632 Bzw. Art.-Nr. 11629 und 11630	Stabile Stahlschienen mit Kunststoffradhalterung	Ca. 18 cm	Max. 126 cm	13-poliger Stecker	Schwarz	Stahl/ Kunststoff	Ca. 117 x 67 x 52 cm Ca. 71 x 19 x 52 cm (zusammengeklappt)	Ca. 68 x 51 x 21 cm	Ca. 13 kg	50 kg	Ja	Ja	Ja
CROW PLUS 11564	Zum Transportieren von Fahrrädern auf der Anhängerkupplung	2	Ja	Ja	Ja, mit Hand Abklapphebel	Abschließbar	Rahmenhalter und Textilspanngurte	Nein, Optional: Art.-Nr. 11631 und 11632 Bzw. Art.-Nr. 11629 und 11630	Stabile Stahlschienen mit Kunststoffradhalterung	Ca. 18 cm	Max. 126 cm	13-poliger Stecker	Schwarz	Stahl/ Kunststoff	Ca. 117 x 67 x 52 cm Ca. 71 x 19 x 52 cm (zusammengeklappt)	Ca. 68 x 52 x 21 cm	Ca. 13,5 kg	50 kg	Ja	Ja	Ja

Produktname Art.-Nr.	Anwendung	Fahrräder	Auf mehrere Fahrräder erweiterbar	Schnellverschluss	Abklappmechanismus	Diebstahlsicherung des Trägers	Befestigung der Fahrräder	Abschließbare Rahmenhalter	Schienenart	Schienenabstand	Radstand	Beleuchtungs-Anschluss	Farbe	Material	Abmessungen (BxHxT)	Verpackungsgröße (LxBxH)	Eigengewicht	Max. Nutzlast	TÜV/GS	EG-BE	E-Bikes geeignet
AMBER 1 11559	Zum Transportieren von Fahrrädern auf der Anhängerkupplung	1	---	Ja	---	Abschließbar	Rahmenhalter und Textilspanngurte	Nein, Optional: Art.-Nr. 11631 und 11632 Bzw. Art.-Nr. 11629 und 11630	Stabile Stahlschienen mit Kunststoffradhalterung	---	Max. 126 cm	13-poliger Stecker	Schwarz	Stahl/ Kunststoff	Ca. 144 x 74 x 60 cm	Ca. 65,5 x 44 x 18,5 cm	Ca. 9,5 kg	30 kg	---	Ja	Ja
AMBER 3 11555	Zum Transportieren von Fahrrädern auf der Anhängerkupplung	3	---	Ja	Ja	Abschließbar	Rahmenhalter und Textilspanngurte	Nein, Optional: Art.-Nr. 11631 und 11632 Bzw. Art.-Nr. 11629 und 11630	Stabile Stahlschienen mit Kunststoffradhalterung	Ca. 19 cm	Max. 126 cm	13-poliger Stecker	Schwarz	Stahl	Ca. 102 x 74 x 72 cm	Ca. 81 x 42 x 22 cm	Ca. 16 kg	60 kg	---	Ja	Ja
AMBER 4 11556	Zum Transportieren von Fahrrädern auf der Anhängerkupplung	4	---	Ja	Ja	Abschließbar	Rahmenhalter und Textilspanngurte	Nein, Optional: Art.-Nr. 11631 und 11632 Bzw. Art.-Nr. 11629 und 11630	Stabile Stahlschienen mit Kunststoffradhalterung	Ca. 19 cm	Max. 126 cm	13-poliger Stecker	Schwarz	Stahl	Ca. 102 x 83 x 72 cm	Ca. 74 x 62 x 21,5 cm	Ca. 19,5 kg	60 kg	---	Ja	Ja

Fahrradträger für die Deichsel

Produktname Art.-Nr.	Anwendung	Anzahl der Fahrräder	Auf mehrere Fahrräder erweiterbar	Beweglich	Diebstahlsicherung des Trägers	Befestigung der Fahrräder	Abschließbare Rahmenhalter	Farbe	Schienenart	Material	Abmessungen (BxHxT)	Verpackungsgröße (BxHxT)	Eigengewicht	Max. Nutzlast	TÜV/GS	EG-BE
Deichselträger Alu 11807	Zum Transportieren von Fahrrädern auf der Wohnwagendeichsel	2	---	Ja, schwenkbarer U-Bügel	---	Textilspanngurte	---	silber	Aluminium-Schienen	Aluminium	Ca. 145 x 73 x 34 cm	Ca. 102 x 50 x 20 cm	Ca. 6 kg	35 kg	---	---
Deichselträger gleitend 11770 BS260	Zum Transportieren von Fahrrädern auf der Wohnwagendeichsel	2	---	Ja, gleitend über Deichsel	---	Abnehm- und abschließbare Rahmenhalter, mit Spanngurten und Ratschen	ja	silber	Aluminium-Schienen	Aluminium	Ca. 99-136 x 85 x 42 cm	Ca.102 x 45 x 31 cm	Ca. 12,5 kg	60 kg	---	---

EUFAB®
TRÄGT DEIN FAHRRAD



EAL GmbH
Otto-Hausmann-Ring 107
D-42115 Wuppertal
Telefon: +49 (0) 202 / 42 92 83 - 0
Fax: +49 (0) 202 / 42 92 83 - 160
E-Mail: info@eal-vertrieb.com
Internet: www.eal-vertrieb.com

Druckfehler, Irrtümer und technische Änderungen vorbehalten.
Farben können druckbedingt abweichen.
Allgemeine Geschäftsbedingungen unter: www.eal-vertrieb.com
Konzeption und Realisierung durch die EAL GmbH. Stand 1.2026

Bestell-Nr. Katalog 99404